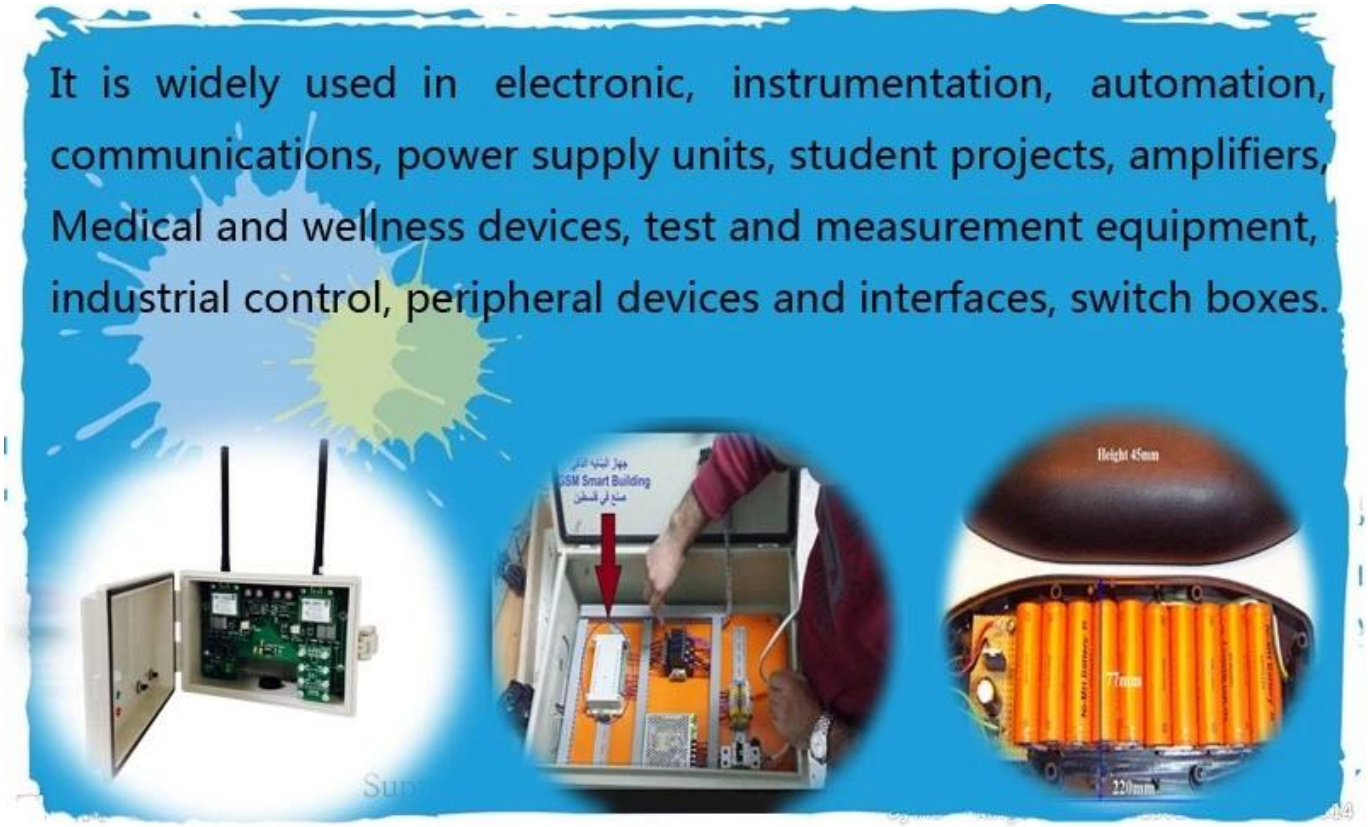

Vantagens da caixa de distribuição eletrônica de gabinete de plástico abs

1. Tem uma forte resistência à abrasão, intemperismo, corrosão.
2. Pode ser formado na superfície de uma variedade de cores, para maximizar o ajuste de suas necessidades.
3. Tem uma dureza forte, pode ser bem protegido seus eletrônicos.

O que nós podemos fazer por você

1 perfuração, perfuração, etc. Welcome para fornecer desenhos personalizados.
2 Revestimento em pó, pincel, polonês, serigrafia, esculpir a laser, adesivo, gravura, folha de acrílico.
3 prazo de execução curto, normalmente 3-5 dias após o pagamento (de acordo com a quantidade)
4 resposta rápida para sua pergunta

Imagens detalhadas da caixa de distribuição eletrônica de gabinete de plástico abs

SZOMK

Enclosure Manufacturer

www.chinaenclosure.com

Desenhos detalhados

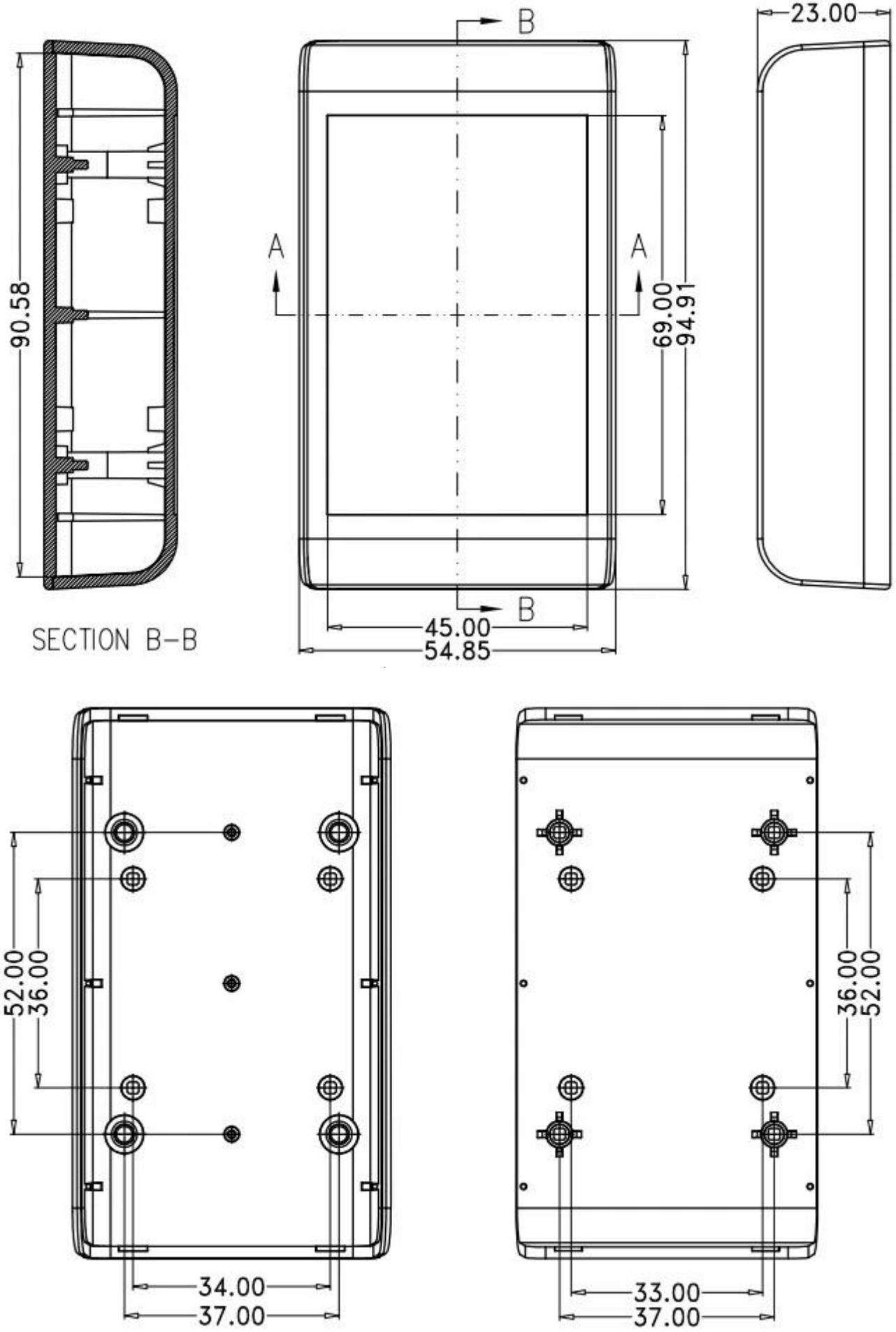
B
23.00
A
A
90.58
69.00
94.91
B
45.00
54.85
SECTION B-B
52.00
36.00
36.00
52.00
34.00
37.00
33.00
37.00

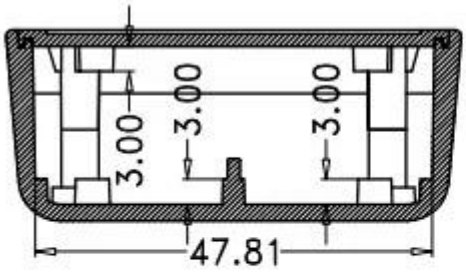

SECTION A–A

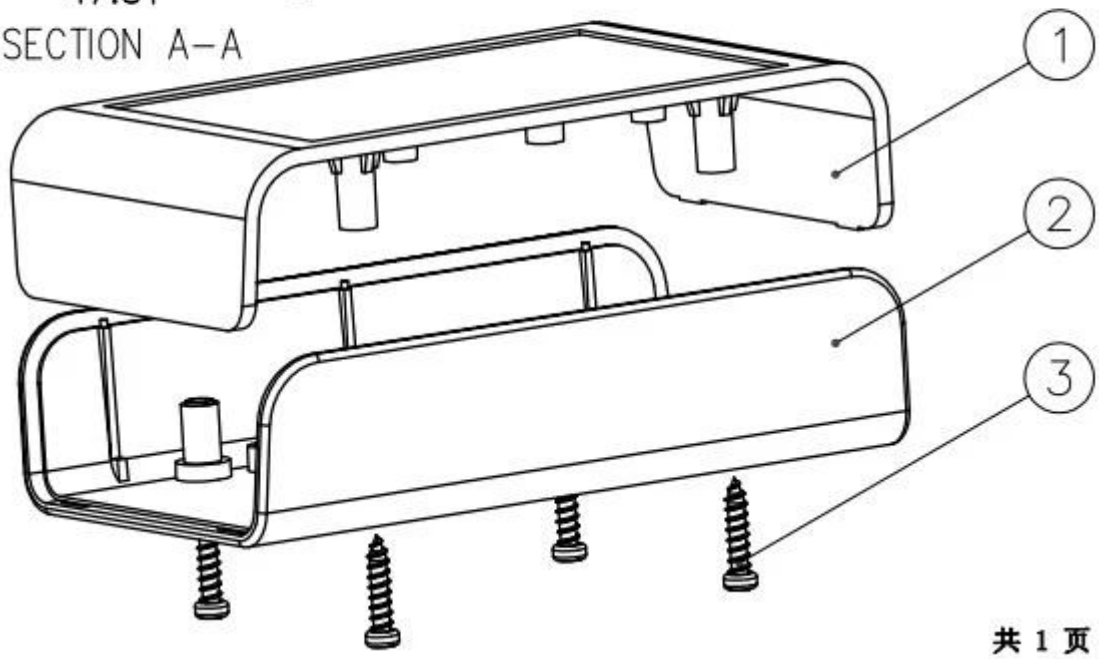

共 1 页

Outra personalização

Métodos de embalagem e envio

SZOMK

Our packaging

Plastic foam packaging

Metal shell packaging

Plastic box packaging

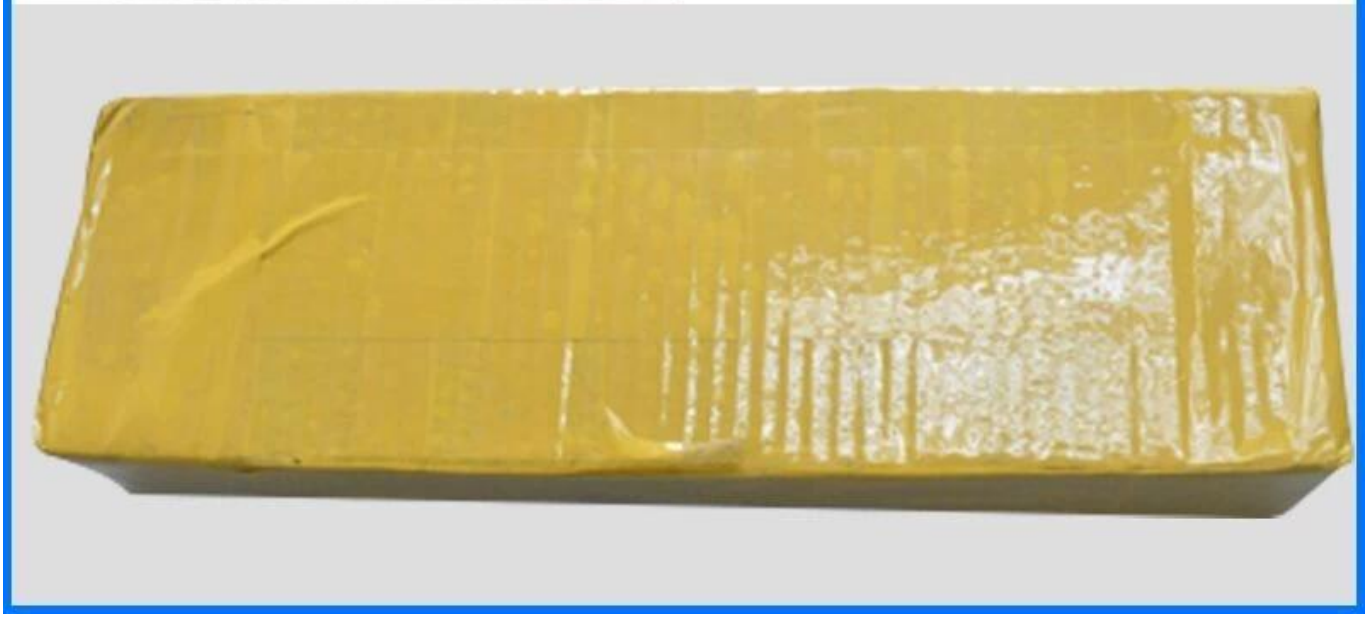

Packaging & Shipping
TNT
sure we can
ups
WE LOGISTICS
SF EXPRESS
顺丰速运
FedEx
Express
EMS
DHL
PayPal
WESTERN UNION
VISA
ESCROW
MasterCard
HSBC

Contate-Nos

T/T, WESTERN UNION, MONEY GRAM AND PAYPAL ACCPETED.
Skype: 13691908477
Tel: 86-13691908477
Email: felix@chinaenclosure.com
Contact Us