Aqui é o nosso serviço da personalização:
1, comprimento de mudança de alumínio
2, mudar a cor das nossas caixas
3, polimento produto
4, revestimento em pó
5, óleo escovado
6, cut-out
7, gravação lasder
8, rótulo PVC
9, placa de acrílico
10, serigrafia
11, fazer sticker
12, bordas de gel de sílica
13, jateamento
14, o desenho do fio
15, protecção UV

Use:
É amplamente utilizado em eletrônica, instrumentação, automação, comunicação, reúne de fornecimento de energia, projetos de estudantes, amplificadores, equipamentos de saúde, teste e medição, controle industrial, dispositivos e interfaces periféricos, caixas de comutação.

Atenção:
Bem-vindo a contactar-nos para mais detalhes e citações do nosso gabinete, sua pergunta certamente irá receber pronta resposta em 24 horas. :-)

SZOMK

Customizable
Cutout,sticker
Silkscreen,color

Weight :92 g
Model No.AK-H-23

Size:6.93*2.99*1.38 inch
176*76*35 mm

SZOMK

SZOMK

SZOMK

SZOMK

SZOMK
70mm
172mm
20mm
32mm
47mm

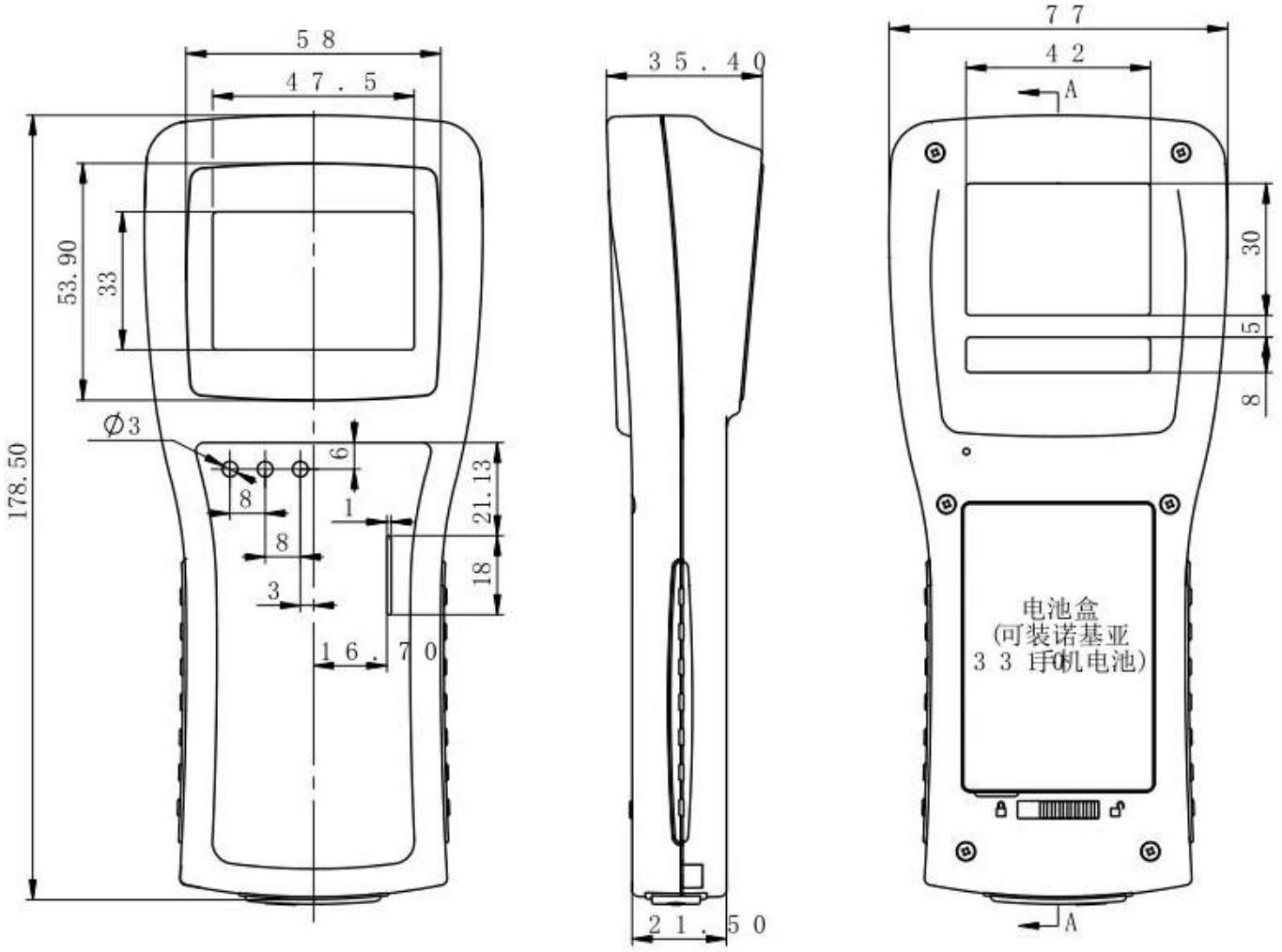
58
47.5
53.90
33
178.50
Φ3
6
8
1
21.13
8
18
3
16.70
35.40
21.50
77
42
A
30
5
8
电池盒
(可装诺基亚
33 手机电池)
A

剖面　A－A

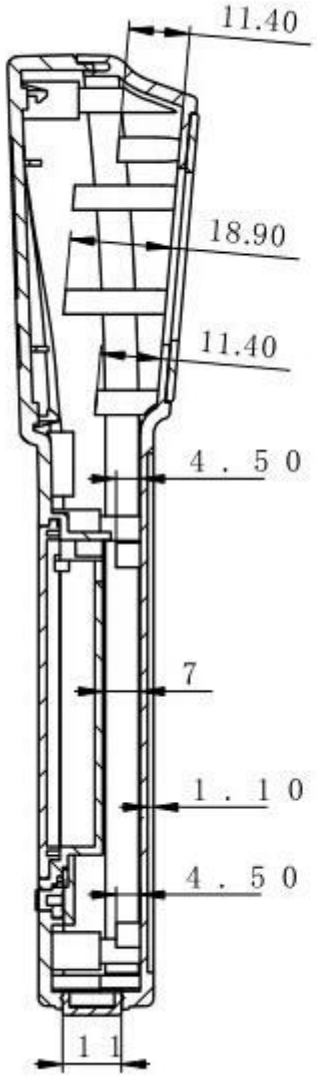
11.40
18.90
11.40
4.50
7
1.10
4.50
11

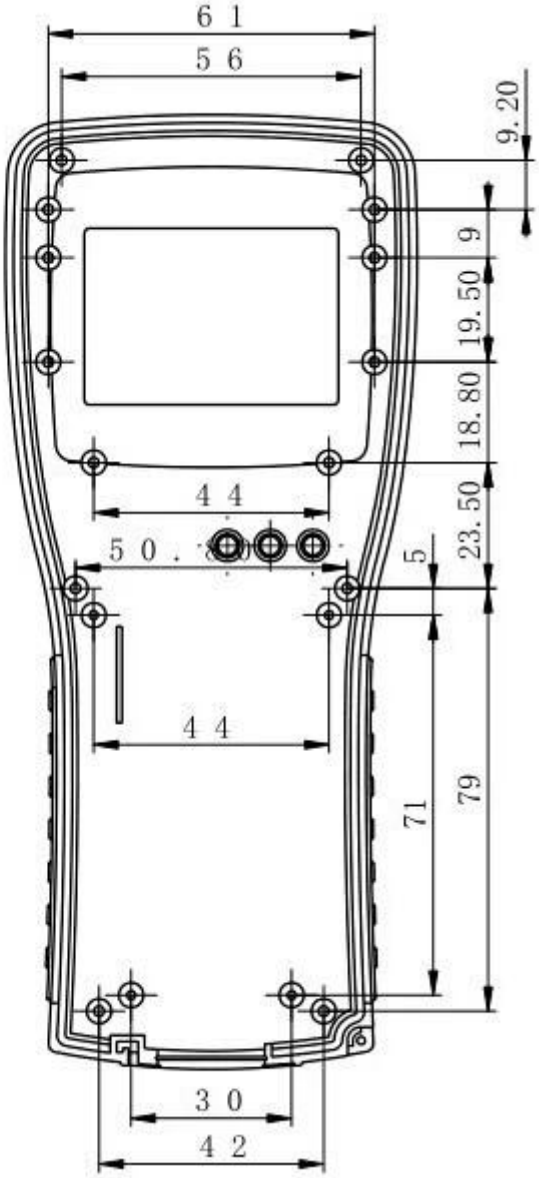
61
56
9.20
9
19.50
18.80
23.50
44
50.
5
44
71
79
30
42

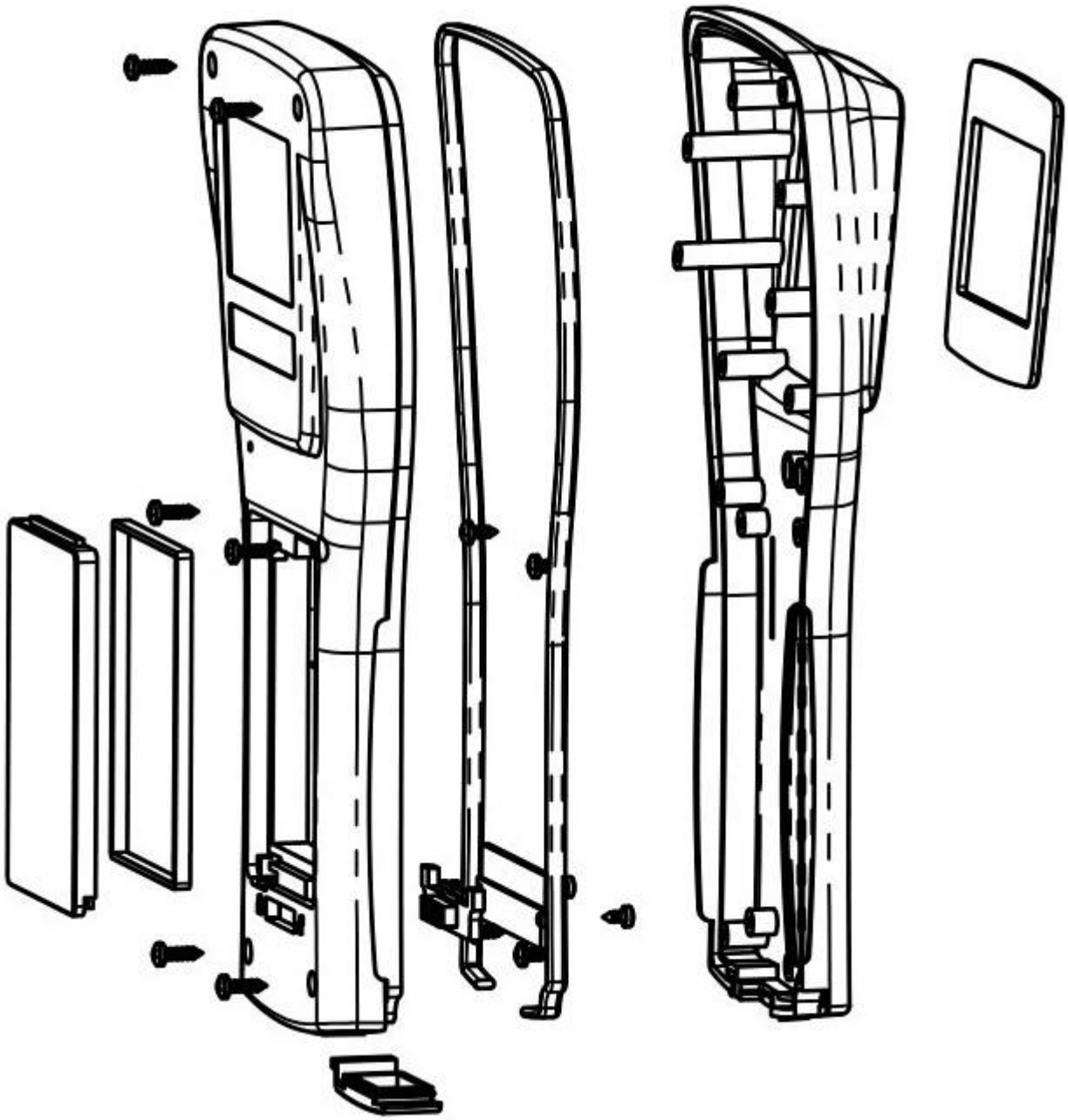

QQ 505924585

Tel 86-755-83222882
86-13028816914

Add 628Room,505 Building ,Shangbu industry, Hangtian road ,Futian district ,Shenzhen, China,518031

Email lily@szomk.net

skype szomk006