Packaging & amp; Entrega

Detalhes da embalagem:	Carton e espuma de plástico e de alumínio caixas eletrônicos de fita-extrusão para motorista de poder
Detalhe da entrega:	5-15 dias após o pagamento get

Especificações

1, tipo: caixas eletrônicos de alumínio extrudado
2, n: AK-C-B31
3, tamanho: 29.6 (H) x46 (W) xfree (mm) 1,17 xfree "x1.81"
4, MOQ: 20pcs

Introdução de extrudados de alumínio para caixas eletrônicos motorista de poder

O alumínio extrudido caixas eletrônicos para motorista de poder é usado como um ânodo, colocado em eletrólito,formado artificialmente o invólucro com uma película protectora de óxido de alumínio na superfície.

Extrudados caixas eletrônicos de alumínio para motorista de poder características

1. Tem uma forte resistência à abrasão, resistência, corrosão.
2. Pode ser formado na superfície de uma variedade de cores, para maximizar a encaixar as suas necessidades.
3. Ter uma dureza forte, pode ser bem protegido seus eletrônicos.

Extrudados caixas eletrônicos de alumínio para motorista de poder

Tipo	extrudados de alumínio para caixas eletrônicos motorista de poder
Marca	SZOMK
Material	alumínio
Modelo No.	AK-C-B31
Tamanho	29.6 (H) x46 (W) xfree (mm) 1,17 xfree "x1.81"
Cor	Cores preto diferentes pode ser personalizado
MOQ	20 peças
Proteja nível	IP54
Tempo de espera	7-15 dias após o pagamento get
Embalagem normal	Carton e espuma de plástico e embalagem de fita

Extrudados caixas eletrônicos de alumínio para motorista de poder

SZOMK

SZOMK

SZOMK
29.6mm
46mm

SZOMK
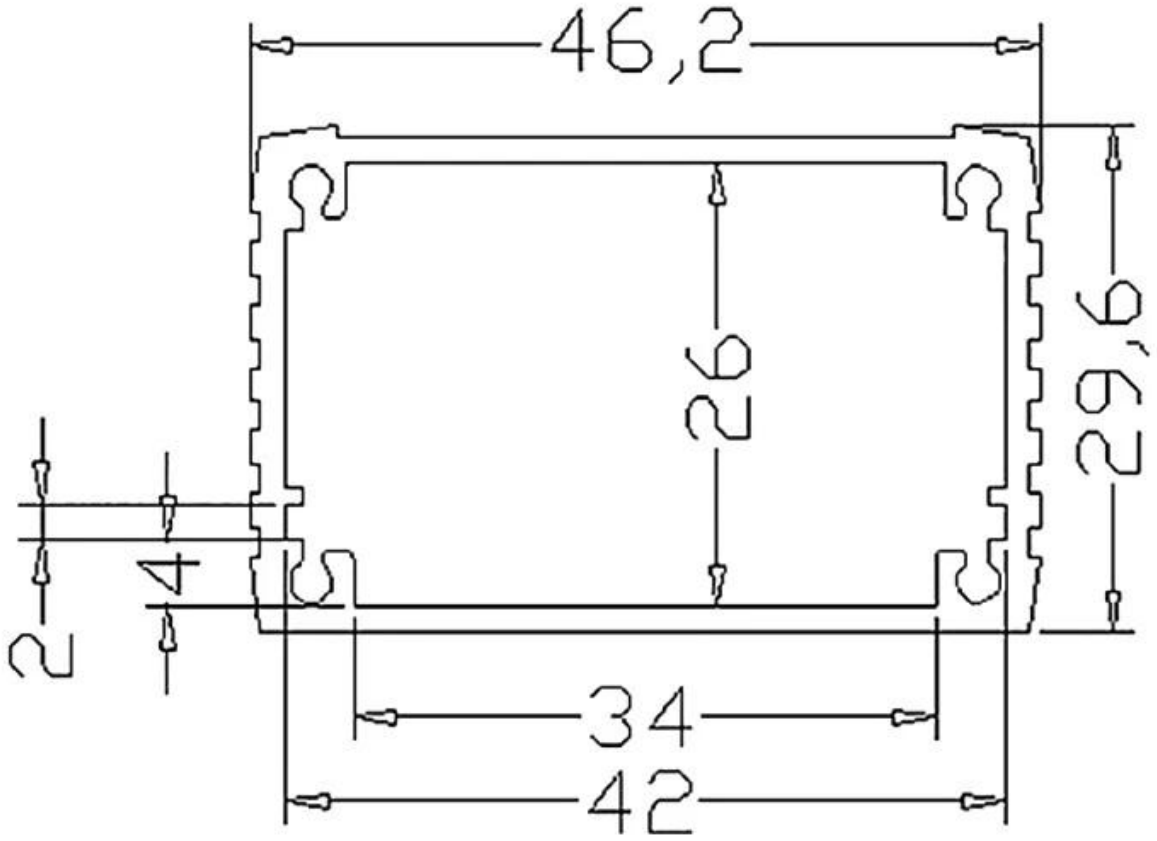
SZOMK