Vantagens da carcaça de SZOMK
1. Tem forte resistência à corrosão, resistência às intempéries, resistência à corrosão.
2. superfície pode ser formada em uma variedade de cores, e o máximo para atender às suas necessidades.
3. Tenha uma boa resistência forte, salve seus componentes eletrônicos.

O que podemos fazer por você
1 perfuração, perfuração e assim por diante. Bem-vindo aos gráficos sob demanda.
2 tinta em pó, escovas, polimento, serigrafia, gravação a laser, cartazes, gravura, painel de resina acrílica.
3 tempo de entrega curto, geralmente após 3-5 dias após o pagamento (de acordo com o número)
4 dicas para sua consulta

Especificação de produtos

SZOMK

Customizable
cutout, sticker
silkscreen, color

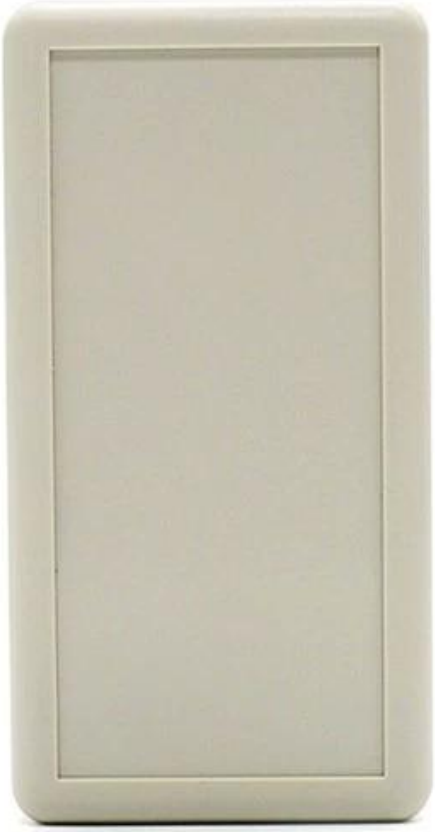

Weight: 70g
Model No.AK-H-03a

Size: 5.31*2.76*0.98 inch
135*70*25 mm

SZOMK

SZOMK

SZOMK

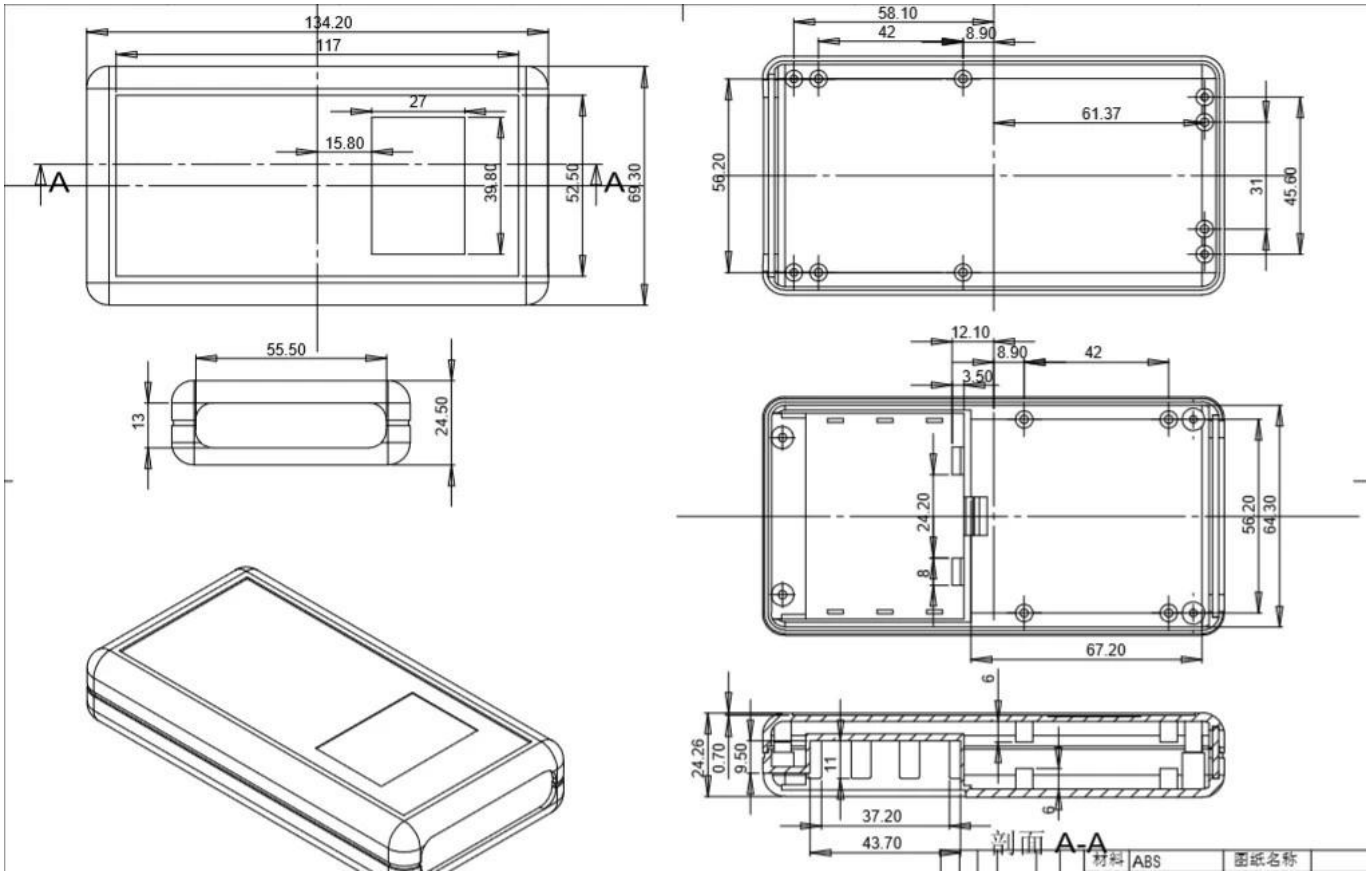

Serviços personalizados

Company Information

Shenzhen Futian Huaqiang Electronic World OMK Electronic Sales Departmen

This complex,during long years of efforts with it's own experienced group and sole facilities for improvement of productions and promotion of products quality, is now one of the largest suppliers of all kinds of metallic and plastic enclosures in different fields of electronic,electrical,communication,medical,industrial and research prtojects purposes.

In today's industrial world and with the rapid development of all industries,the need of these products is sensed more than ever.Therefore by offering the best quality and service,we try to meet these needs and help you to reach your ideals.

Factory and showroom

Exhibition

Informações de contato

QQ 2110283100

Tel 81-755-83222882
+86 18819074698

Add 16-6Floor, 505Building ,Shangbu Industry Area,Hangtian RD,Futian District ,Shenzhen China

Email teddy@szomk.net

skype teddy@szomk.net

WeChat teddy07277