Aqui é o nosso serviço de personalização:

1, mude o comprimento de alumínio

2, mudar a cor das nossas caixas

3, polimento de produtos

4, revestimento em pó

5, óleo escovado

6, recortado

7, gravura do laser

8, etiqueta de PVC

9, placa acrílica

10, serigrafia

11, faça o adesivo

12, bordas de sílica gel

13, jateamento

14, desenho de arame

15, proteção UV

Usar:

É amplamente utilizado em eletrônica, instrumentação, automação, comunicação, alimentação, projetos estudantis, amplificadores, equipamentos de saúde, equipamentos de teste e medição, controle industrial, dispositivos periféricos e interfaces, caixas de distribuição.

Atenção:

Bem-vindo a entrar em contato conosco para mais detalhes e cotações do nosso gabinete, o seu inquérito certamente irá obter uma resposta rápida em 24 horas. :-)

SZOMK

Customizable
Cutout,sticker
Silkscreen,color

Weight :12 g
Model No. AK-S-74

Size:2.0*1.42*0.59 inch
51*36*15 mm

SZOMK

SZOMK

SZOMK

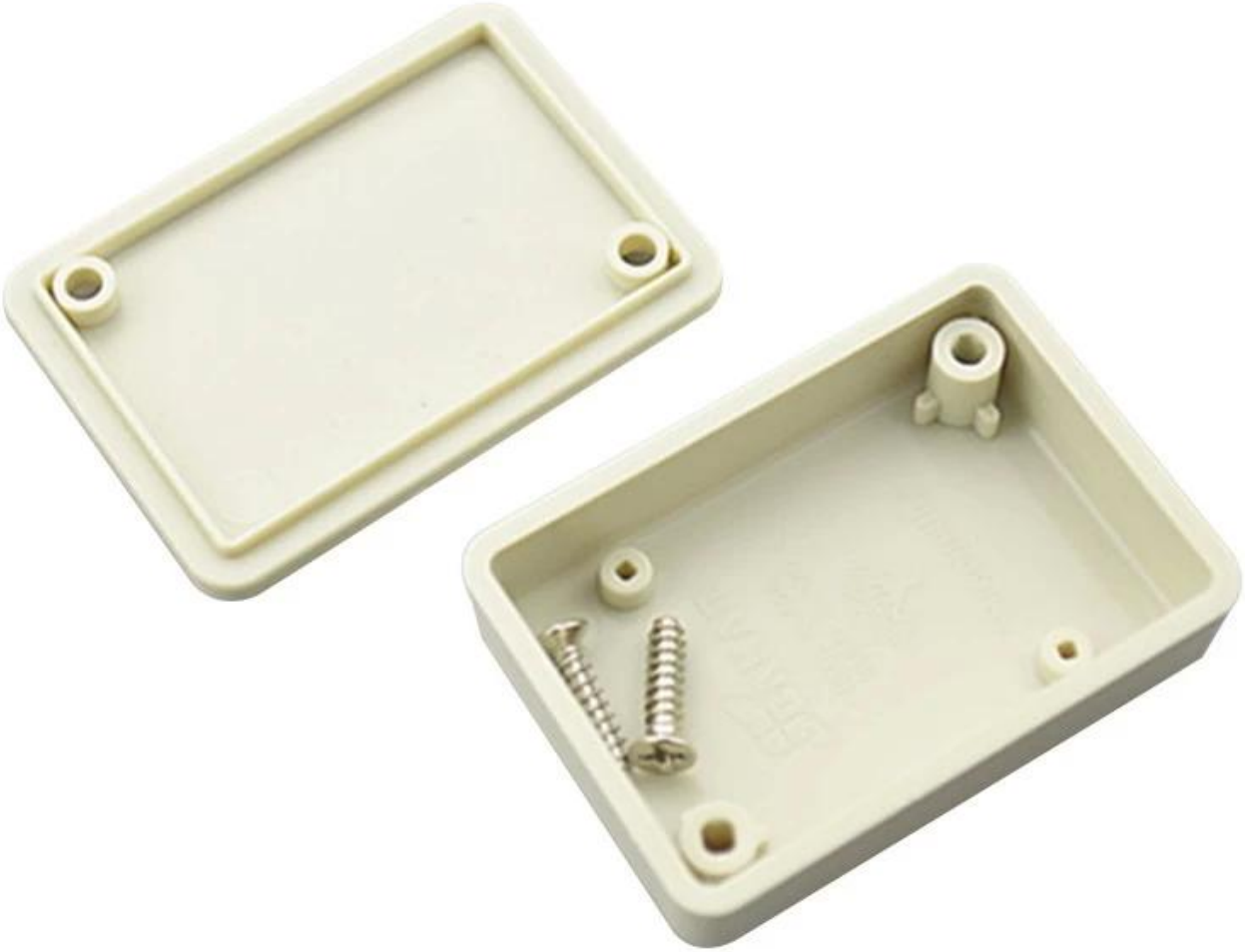

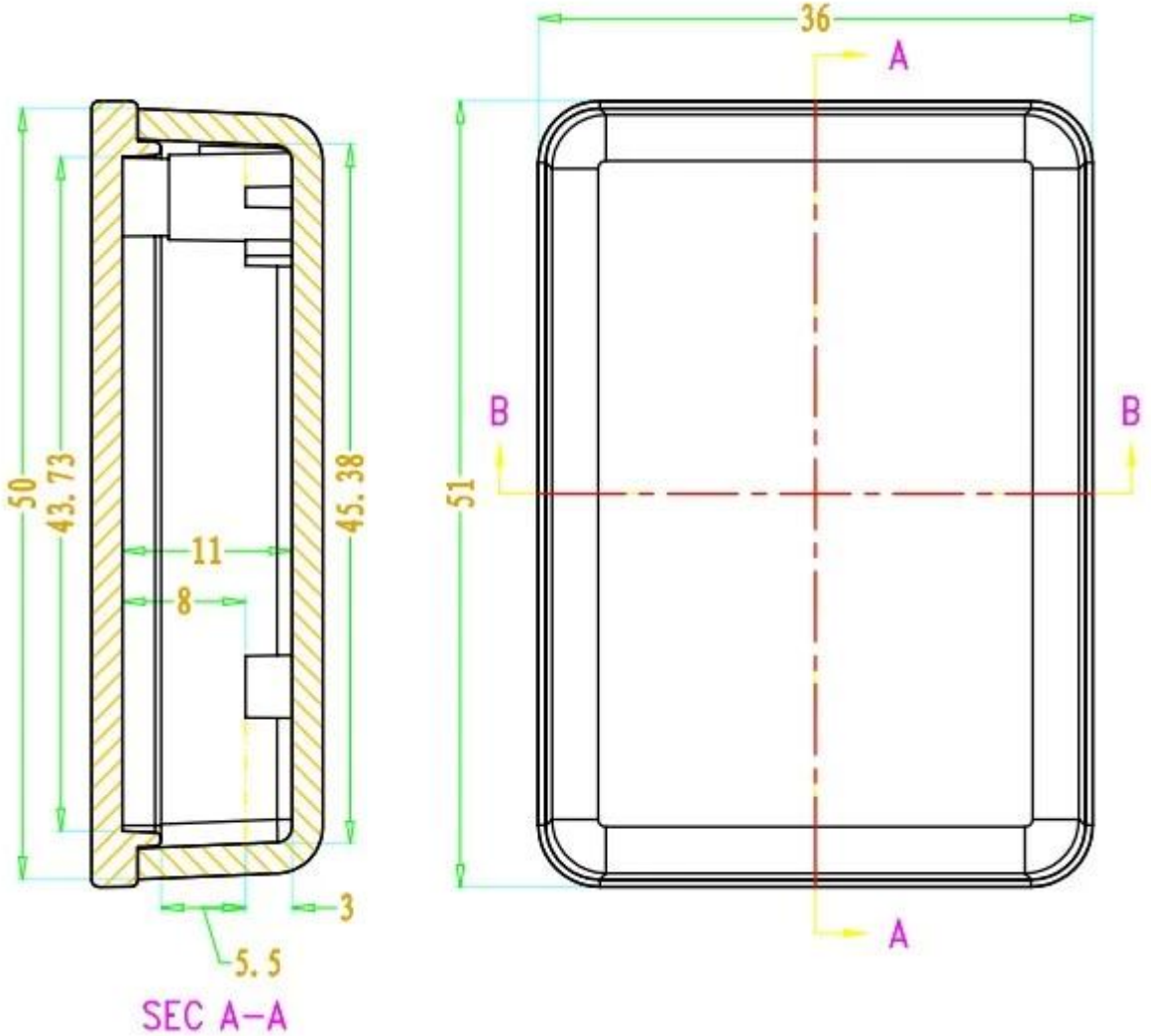
36
A
B
B
A
50
43.73
45.38
51
11
8
3
5.5
SEC A-A

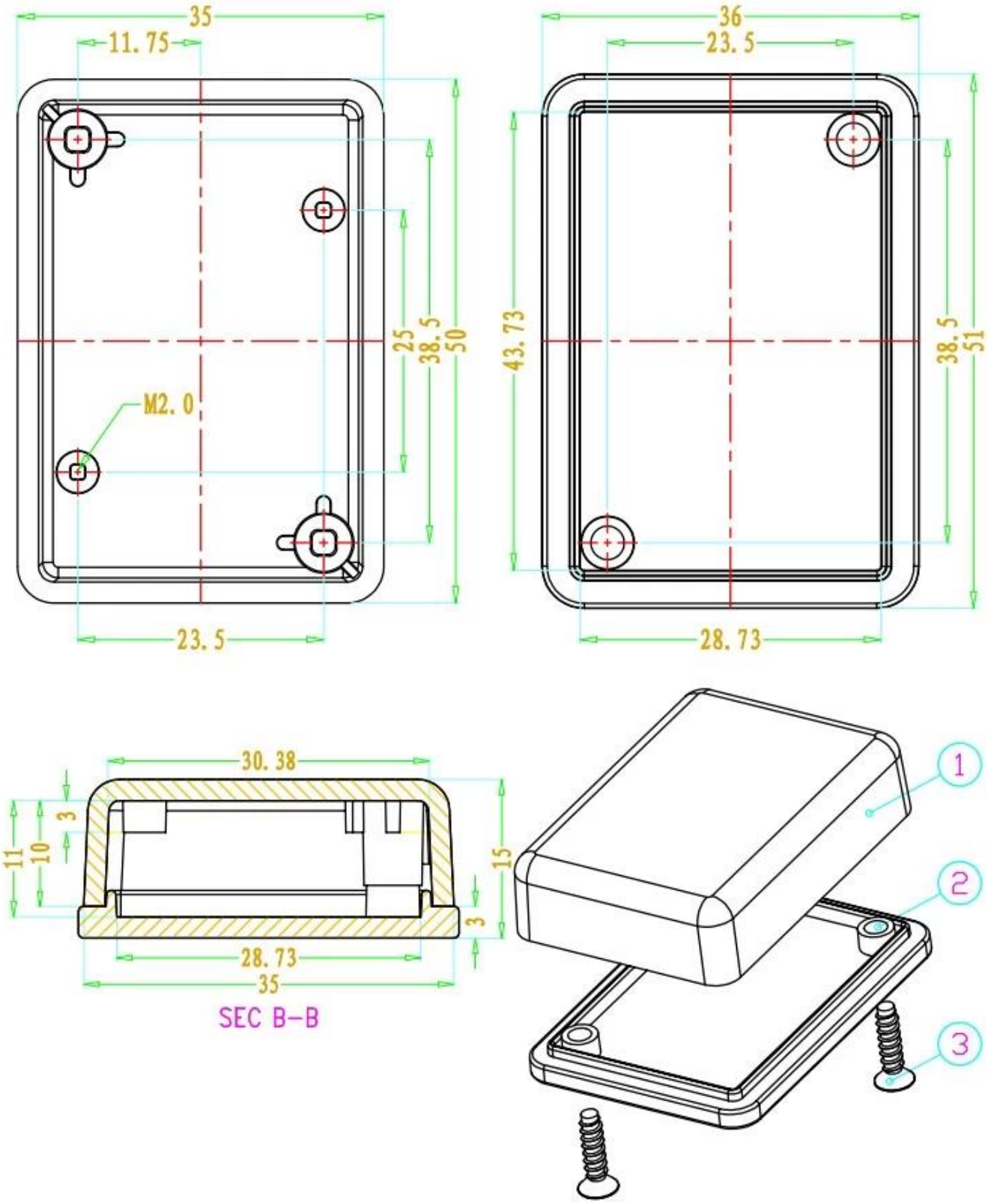
35
11.75
25
38.5
50
M2.0
23.5
36
23.5
43.73
38.5
51
28.73
30.38
3
11
10
15
3
28.73
35
SEC B-B
1
2
3

QQ 2110283100

Tel 81-755-83222882
+86 18819074698

Add 16-6Floor, 505Building ,Shangbu Industry Area,Hangtian RD,Futian District ,Shenzhen China

Email teddy@szomk.net

skype teddy@szomk.net

WeChat teddy07277