Especificações:

Local de origem: Shenzhen, China

Tipo: caixa de junção eletrônica platic do gabinete

Modelo no .: AK-H-53

Tamanho: 110 * 60 * 25mm

Material: plástico ABS

Exemplo de MOQ: 1 peça

Personalizadoserviço: Entalhe, silkscreen, cor, etiqueta, gravação do laser,
Acrílico folha, criar molde

Personalizado MOQ: 20 pcs

Embalagem: caixa

SZOMK

Enclosure Manufacturer

www.chinaenclosure.com

SZOMK

Customizable
cutout, sticker
silkscreen, color

Weight: 55g
Model No.AK-H-53

Size: 4.33*2.36*0.98 inch
110*60*25 mm

SZOMK

SZOMK

SZOMK

SZOMK

SZOMK

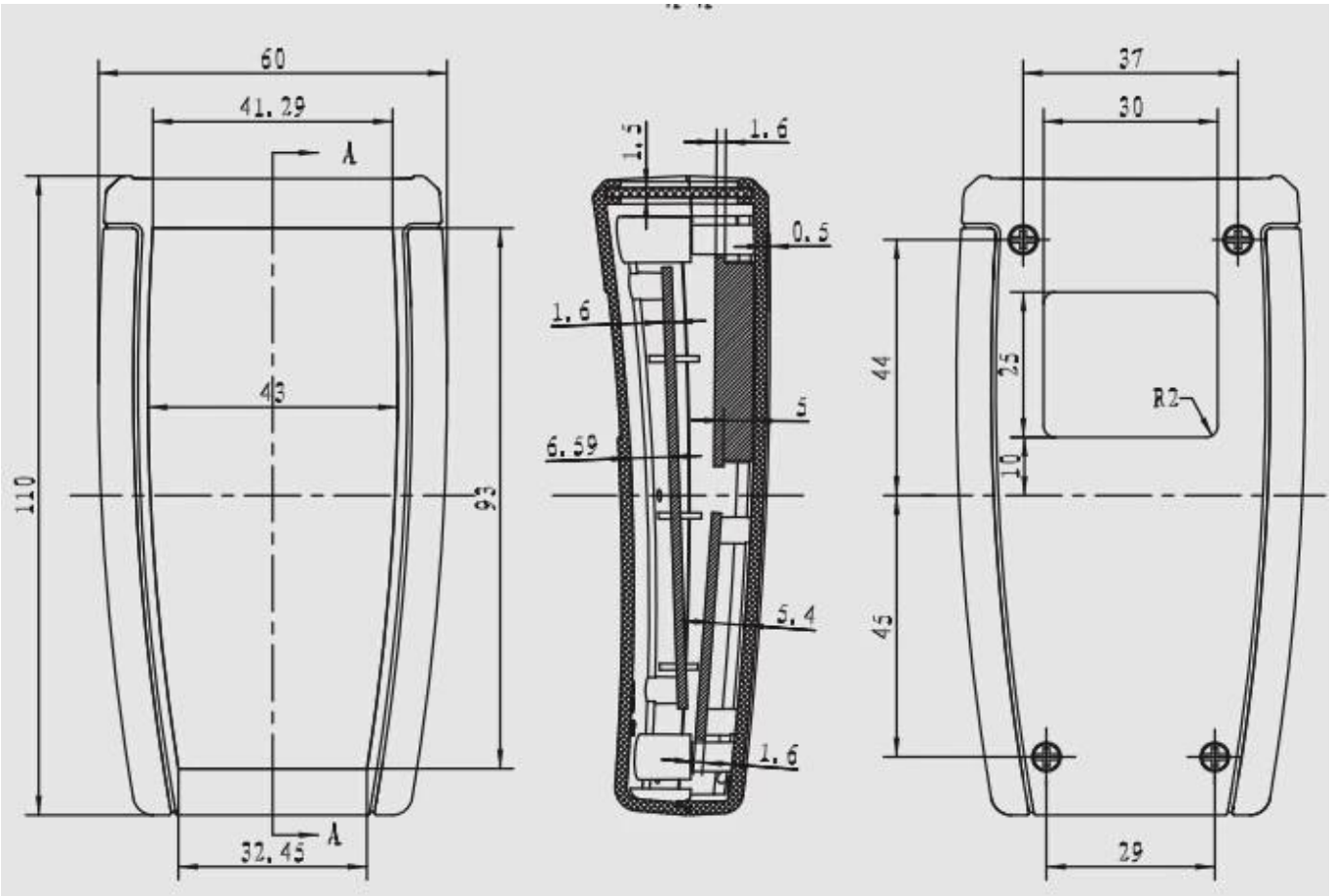

上盖线路板尺寸

下壳线路板尺寸

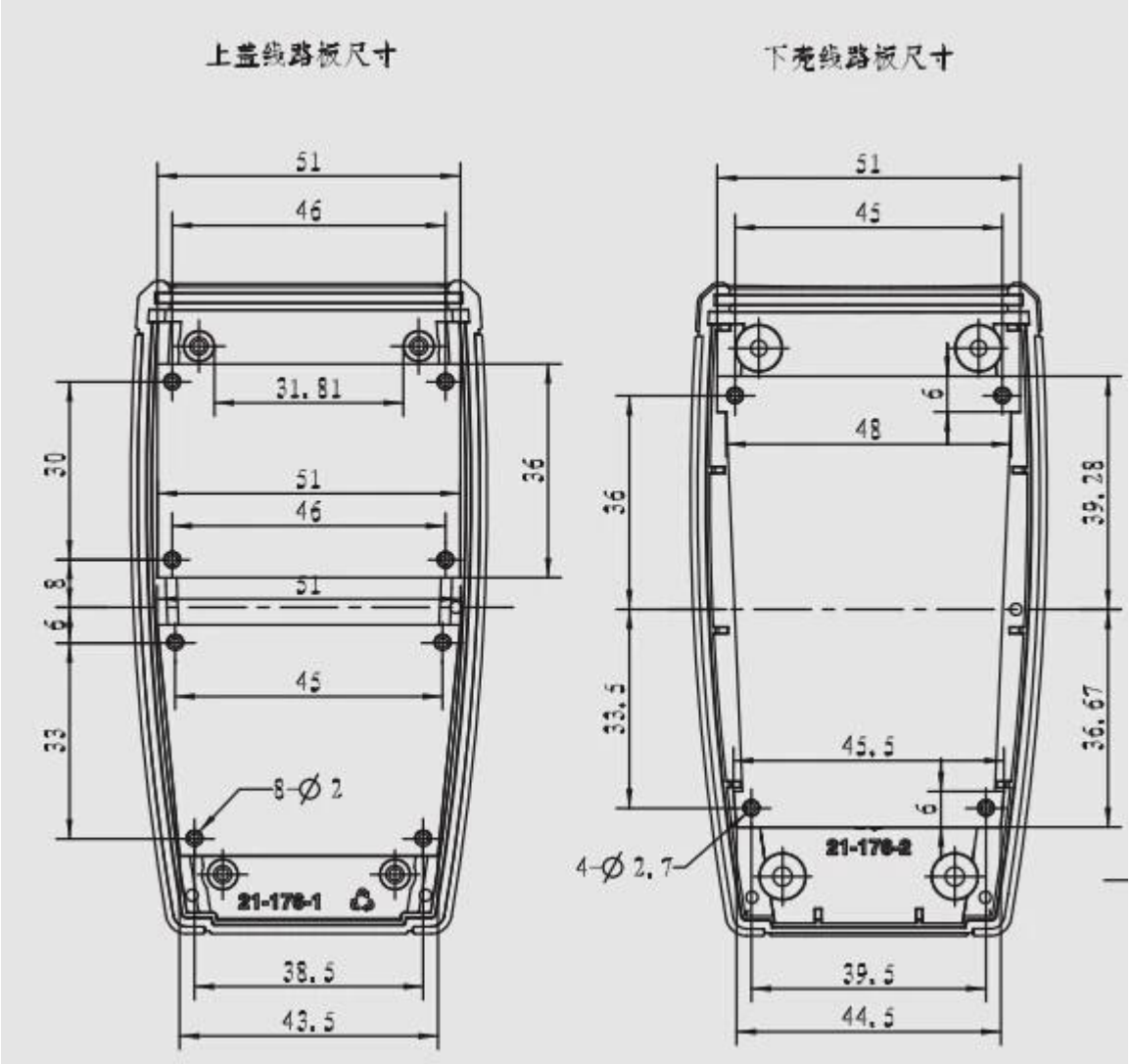

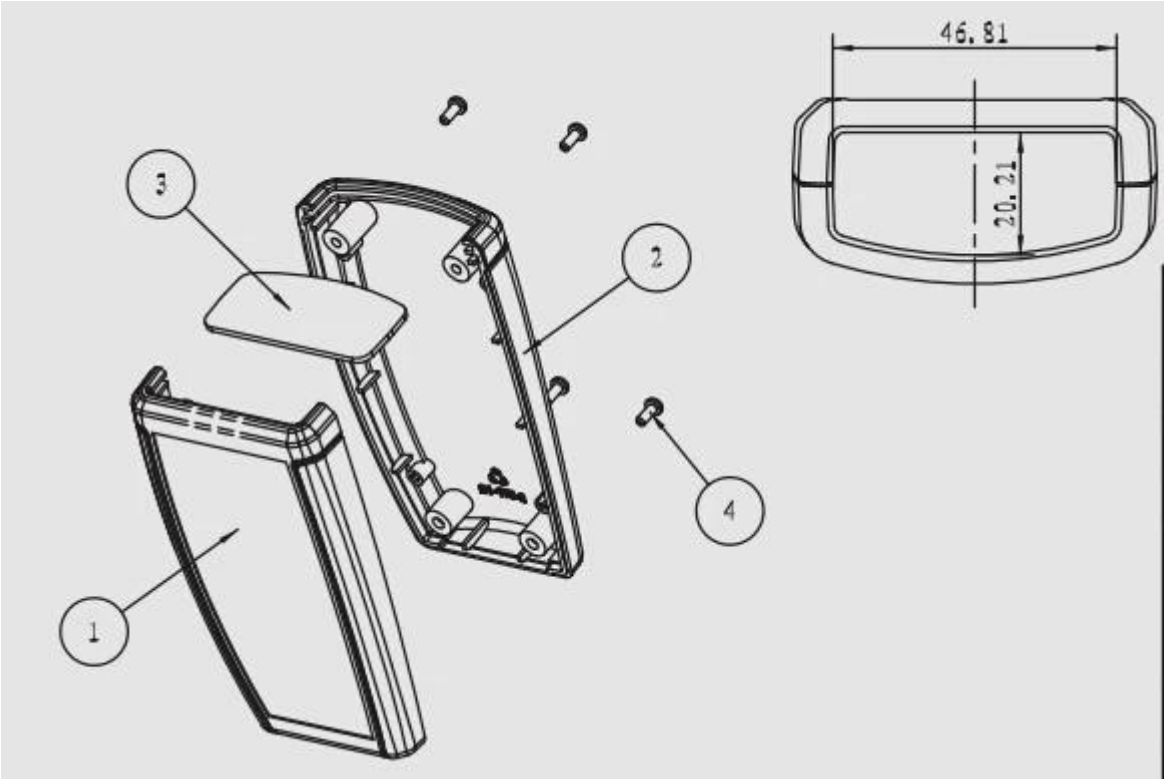

Está aqui nosso serviço da personalização:

1, mude o comprimento de alumínio 2, mude a cor de nossas caixas
3, produto de polimento 4, revestimento em pó
5, óleo escovado 6, recorte
7, gravação de lasers 8, etiqueta de PVC
9, placa acrílica 10, serigrafia
11, faça a etiqueta 12, bordas de gel de sílica
13, jateamento 14, desenho de arame
15, proteção UV 16, molde aberto

Silkscreen
Plate
Sticker
We can do customize
Cutout
Silicone Seals
Color

We can do customize

Cut holes
Silkscreen
Sticker

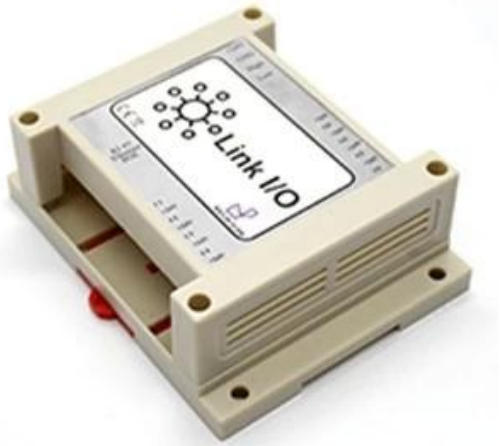

We can do customize

change the color	

We can do customize

PVC lable
Acrylic plate
Sticker

We can do customize

Cut holes
Silkscreen
Laser carve

We can do customize
UV
Protection

We can do customize

Cut holes
Silkscreen
Sticker

Usar:
É amplamente utilizado em eletrônica, instrumentação, automação, comunicação, fonte de alimentação une, projetos de estudante, amplificadores, equipamentos de saúde, equipamentos de teste e medição, controle industrial, dispositivos periféricos e interfaces, caixas de switch.

Atenção:

Boa vinda para contatar-nos para mais detalhes e cotações de nosso cerco, seu inquérito começará certamente a resposta imediata em 24 horas. -benzóico.

QQ 505924585

Tel 86-755-83222882
86-13028816914

Add 628Room,505 Building ,Shangbu industry, Hangtian road ,Futian district ,Shenzhen, China,518031

Email lily@szomk.net

skype szomk006

Company Information

Shenzhen Futian Huaqiang Electronic World OMK Electronic Sales Departmen

This complex,during long years of efforts with it's own experienced group and sole facilities for improvement of productions and promotion of products quality, is now one of the largest suppliers of all kinds of metallic and plastic enclosures in different fields of electronic,electrical,communication,medical,industrial and research prtojects purposes.

In today's industrial world and with the rapid development of all industries,the need of these products is sensed more than ever.Therefore by offering the best quality and service,we try to meet these needs and help you to reach your ideals.

Exhibition

Certificate

Factory and showroom

Packaging & Shipping

TNT sure we can · UPS WE LOGISTICS · SF EXPRESS 顺丰速运 · FedEx Express · EMS · DHL

PayPal · WESTERN UNION · VISA · ESCROW · MasterCard · HSBC

SZOMK

Shenzhen Futian Huaqiang Electronic World OMK
Electronic Sales Department

Tel: +86-755-83222882 E-mail: ivy@szomk.com.cn

HOME

Qualquer inquérito, entre em contato com: lily@szomk.net

Seu inquérito seria responsed withing 24 horas. O