Вот наша настройка службы:

1. Измените длину
2. Изменить цвет
3. Полировка
4. Пескоструйная обработка
5. Матовая алюминиевая фольга
6. Отрежьте отверстие
7. Лазерная резьба
8. Метка ПВХ
9. Акриловая пластина
10. Экран

Использовать:

Он широко используется в электронике, приборостроении, автоматизации, связи, электроснабжении, студентам, проектам, усилителям, оборудование для здравоохранения, тестируемого и измерительного оборудования, промышленного управления, периферийных устройств и интерфейсов, переключателей.

Внимание:

Добро пожаловать, чтобы связаться с нами для более подробной информации и цитаты нашего корпуса, ваш запрос наверняка получит быстрый ответ в течение 24 часов: .-)

SZOMK

Customizable
Cutout,sticker
Silkscreen,color

Weight :423 g
Model No. AK-H-04

Size:9.37*5.28*2.24 inch
238*134*57 mm

SZOMK

SZOMK

SZOMK

SZOMK

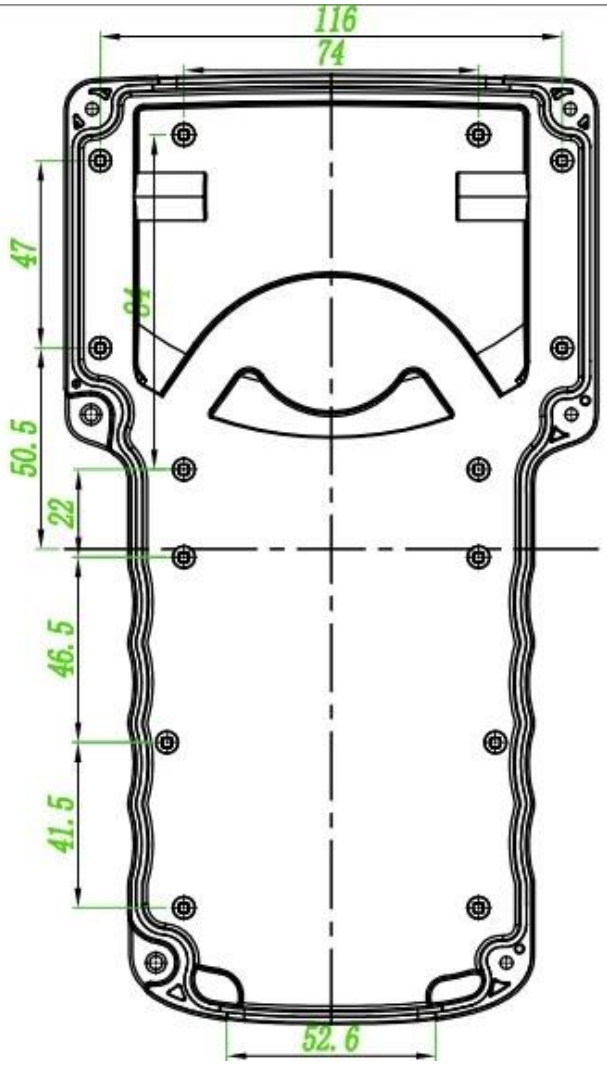
116
74
47
50.5
22
46.5
41.5
52.6

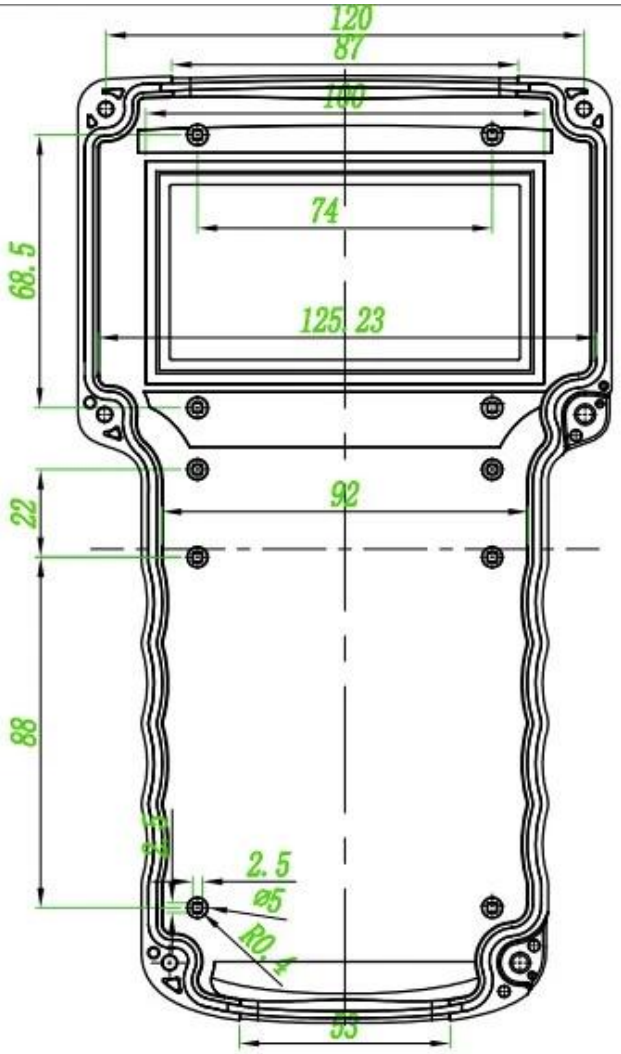
120
87
100
74
68.5
125.23
22
92
88
2.5
Ø5
R0.4
95

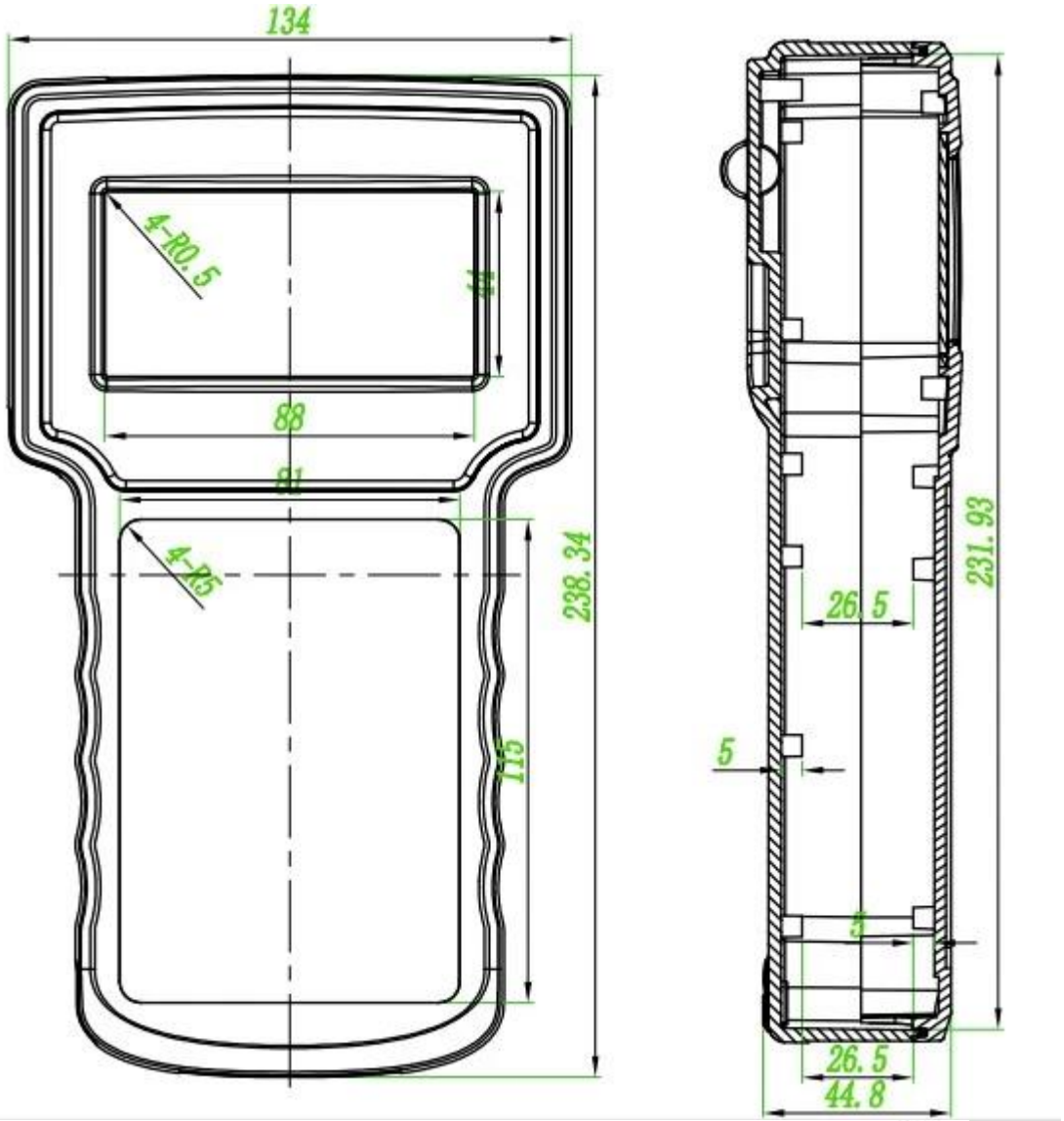
134
4-R0.5
88
81
4-R5
238.34
115
231.93
26.5
5
26.5
44.8

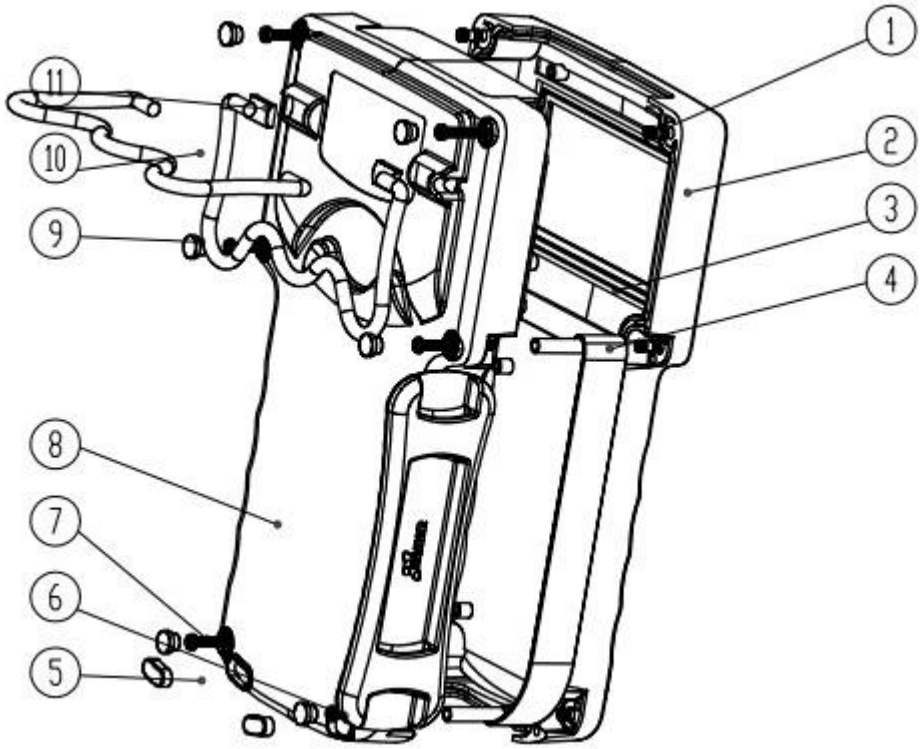
1
2
3
4
5
6
7
8
9
10
11