Подходит для устройства IoT, передатчика данных и приемника, точки доступа.

СзомкСлучаи используются в различных секторах и полях, то есть в качестве сетевого корпуса IoT, ограждения датчика, опеки для встроенного ПК, корпуса инструмента,
Промышленное поле управления, перекрестная коробка, ящик для распределения, рамка Audio усилителя и так далее.
Выберите из широкого диапазона около 2000 общественныхСтатьи и без количества требований, вы можете просто купить за 1 штуку!

OEMобслуживание

отрезать
Шелкостная печать/ печать прокладки
лазерная гравировка
Ультрафиолетовый отпечаток
этикетка
мембранная клавиатура
акриловая пластина
масляная живопись
Пластическая гальвака
Горячая обработка
Пользовательская пластина для ПК
Пластиковый ЧПУ
Ультразвуковая сварка
Защитник RFI/EMI
UL94-V0 РЕДАКТИРОВАНИЕ МАТЕРИАЛ, ЗАЯВЛЕНИЕ ПЛАМЕНИ, высокая температура задержка

3D -печать (RDM/SLS/SLS/FSM)
Пустой кастинг
ПромышленностьИнженерныйРисунокА такжеинструменты
MOQ:30ПК

Заявление

***USB Power Grawging Hub + Hub Data Hub**
***USB -гемодинамическаяИсследовательское устройство**
***Точка доступа Wi -Fi**
***Контроллер беспроводной домашней электроники**
***Advanced Trigger Station**
***G4 Tracker Tracker**
***Модуль GSM**
***IoT и датчик**
***Система обучения сети**

***Коммуникационная единицас датчиком**
***Регистратор данных беспроводной сети**
***Фланцевая сетевая пластиковая коробка**

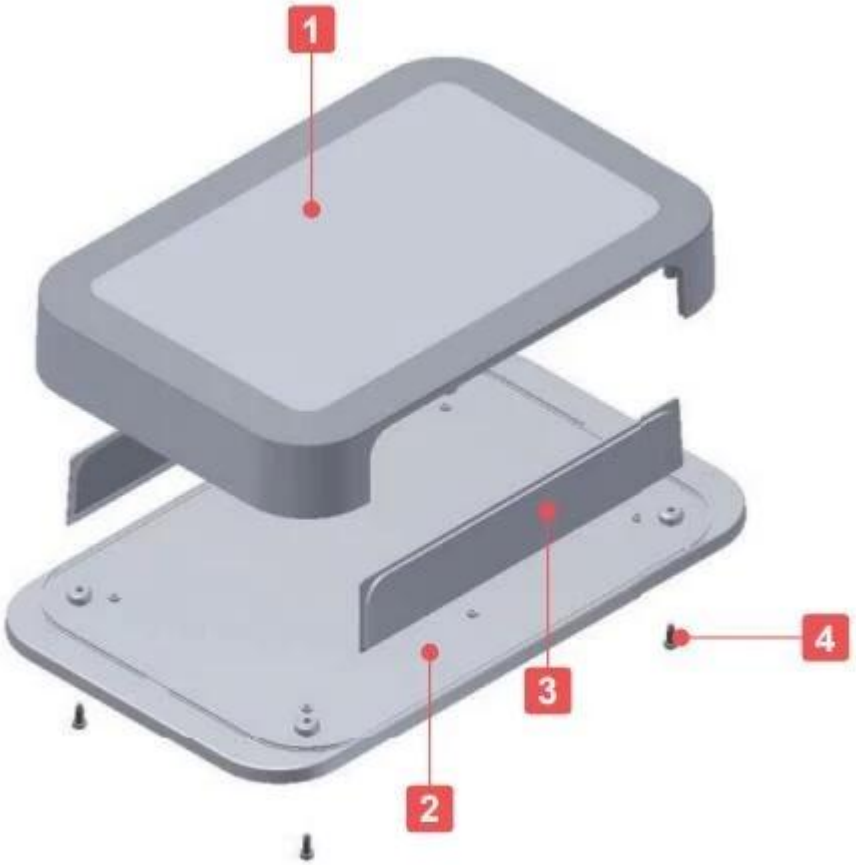

SZOMK

124*67*34mm

66g

AK-W-66

SZOMK

124*67*34mm

66g

AK-W-66

SZOMK

124*67*34mm

66g

AK-W-66

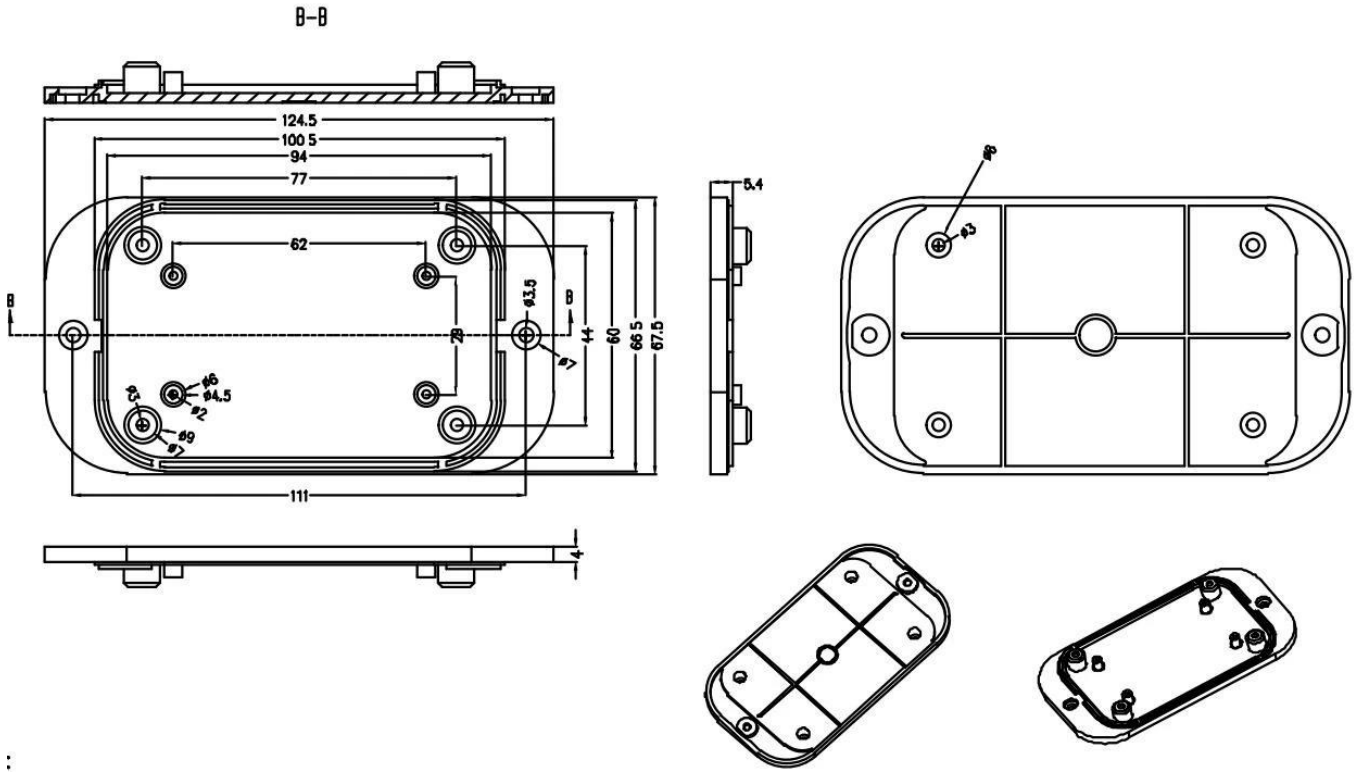
B-B
124.5
100.5
94
77
62
29
44
60
66.5
67.5
111
4
5.4
ø13.5
ø7
ø6
ø4.5
ø2
ø9
ø7
ø3
B
B

: