Краткие сведения

1 Место происхождения: Чжэцзян, Китай (материк)
2 Фирменное наименование: AMK
Номер 3 Модель: AK126R-5,0
4 Количество контактов: 1-10 Дирижер
5 Размер: 5.0mm
6 Тип: Винтовые
7 Имя: Нейлон Электрический терминальный блок
8 Pitch: 5.0mm, 3.96mm
9 рейтинг: 250 8A
10 Цвет: зеленый
11 Pole: 2p 3p к любому полюсу

Упаковка и усилитель; Amp; Доставка

Упаковка Подробности: 1000шт / Polybag и экспорта картона битва.
Деталь поставки: 3-5 дней Короткое время выполнения

Нейлон Электрический терминальный блок в основном характеризуется мономера и пайки печатных плат и проводов легкой и надежной винтового соединения. Шаг 3,5, 3,81, 5,0, 5,08, и так далее. Продукт может быть объединена 2P и 3P с помощью. Продукты без стыковок являются disponible. Направления проводки находятся спереди, сбоку, наклон и других различных стилей.

Technical Parameters for Screw Terminal Block/Connector :

Electrical Specification	Mechanical Specification	Part & Material
Rated: 250V,16A	Temp.Range:-40C-+105 C	Body: PA66,UL94V-0
Contact resistence: 20mΩ Max	Max Soldering: +250 C,5s	Screw: Steel,Zn plating
Insulation resistence: 5000MΩ Min	Wire range: 26-14AWG(2.5MM2)	Wire Protector: Bronze,Ni plating
Dielectric strength : 1500VAC min/60 seconds	Strip Length: 6 -7mm	Terminal: Brass,Tin plating

Pitch:

5.0mm,3.96mm

Poles:

2pole 3pole to any poles

SZOMK

- Top quality products with certification of CE,UL,ROHS
- Short lead time,normally 3-5 days after payment
- Prompt reponse for your inquiry

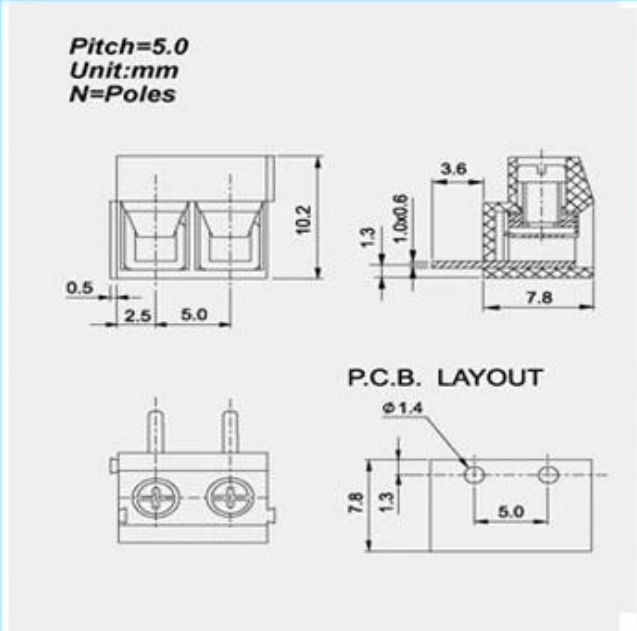

Company Information

Shenzhen Futian Huaqiang Electronic World OMK Electronic Sales Departmen

This complex,during long years of efforts with it's own experienced group and sole facilities for improvement of productions and promotion of products quality, is now one of the largest suppliers of all kinds of metallic and plastic enclosures in different fields of electronic,electrical,communication,medical,industrial and research prtojects purposes.

In today's industrial world and with the rapid development of all industries,the need of these products is sensed more than ever.Therefore by offering the best quality and service,we try to meet these needs and help you to reach your ideals.

Certificate

Exhibition

Factory and showroom

SZOMK

Shenzhen Futian Huaqiang Electronic World OMK
Electronic Sales Department

Tel: +86-755-83222882 E-mail: *ivy@szomk.com.cn*

HOME