Изготовленный на заказ алюминиевый корпус инвертора для электроники Алюминиевый корпус для электроники AK-C-C70 80 * 32 * 29 мм

Выставка корпуса высокого качества:

SZOMK

Customizable
Cutout,sticker

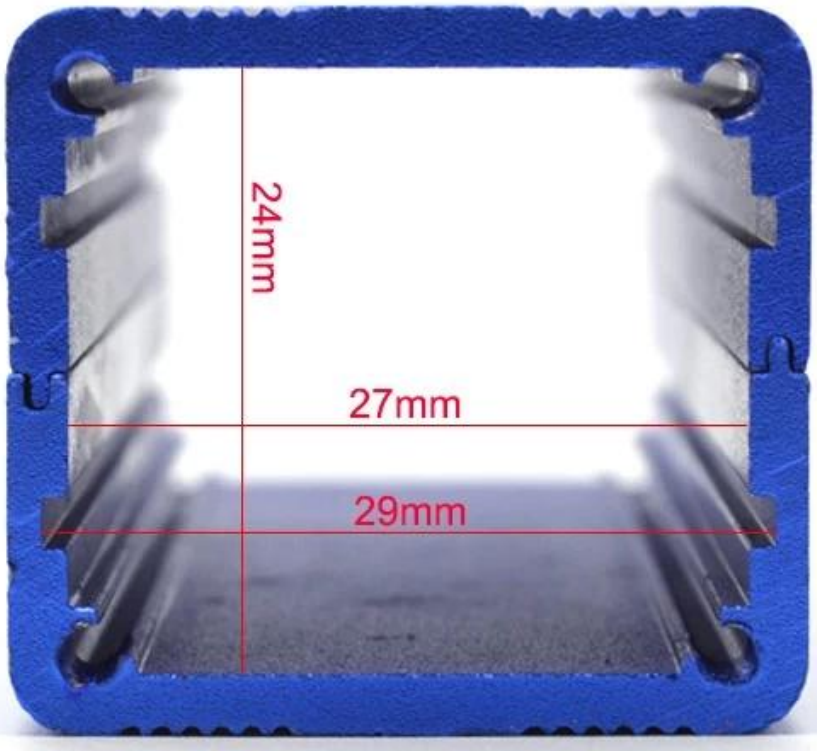

Weight: 61g

Size: 29*32*80 mm

Model No. AK-C-C70

1.14*1.26*3.15 inch

SZOMK

Customizable
Cutout,sticker

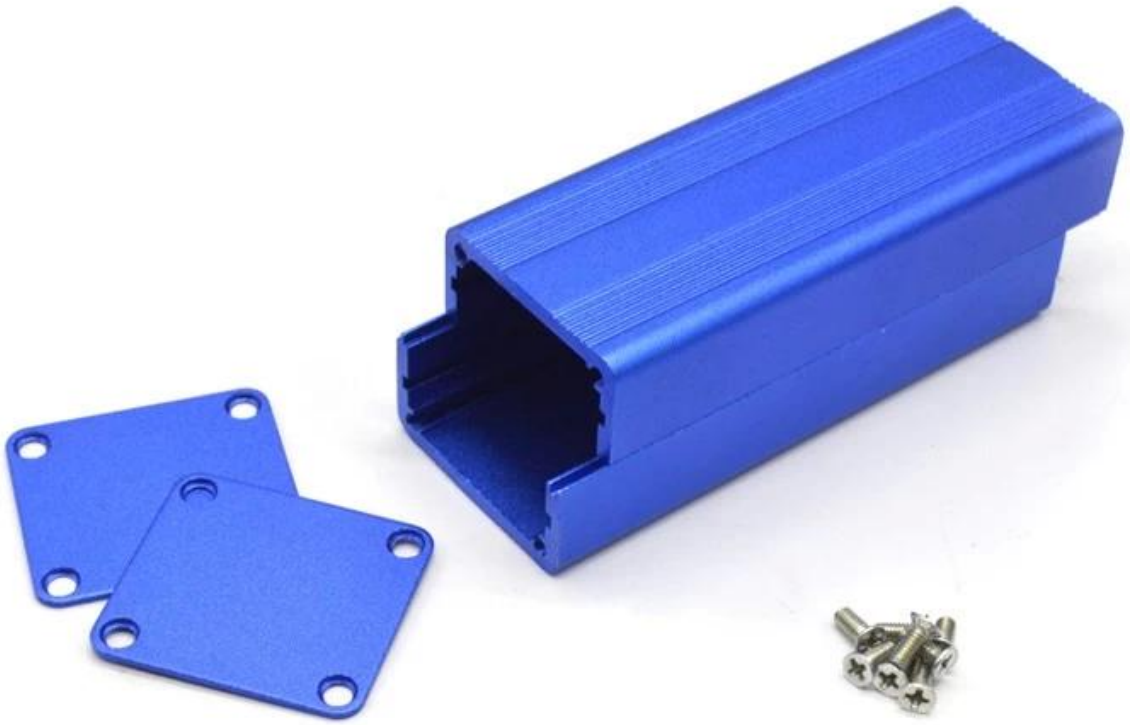

Weight: 61g

Size: 29*32*80 mm

Model No. AK-C-C70

1.14*1.26*3.15 inch

Тип	Разделенныйалюминийограждение
МодельНет.	AK-C-C70
Размер	80X32X20 мм
цвет	Синий&ИндивидуальноДругойцвет
Вес	61 г

Мы рады предложить вам:

1 Сверление, штамповка и т. Д. Приветственные чертежи
2 Сверление, трафаретная печать, лазерная гравировка, наклейки и т. Д.
3 Короткие сроки доставки, обычно 3-5 дней после оплаты (по количеству)
4 Для получения принятого ответа на ваш запрос

Приложения:

Он широко используется в электронике, приборостроении, автоматизации, связи, блоках питания, студенческих проектах, усилителях, медицинском оборудовании, испытательном и измерительном оборудовании, промышленном управлении, периферийных устройствах, интерфейсах, интерфейсах.

Раздельная упаковка корпуса:

Промышленная упаковка 1.Enclosure полиэтиленовым пакетом.
2. Затем в стандартной коробке экспорта.
3. По запросу клиента.

Поставка алюминиевого корпуса:

Стандартограждениевакции	1-3работаетдней
На заказтоварвакции	3-10работаетдней
На заказтоварвнеизакции	10-20работаетдней

Подсказки:

Добро пожаловать, чтобы связаться с нами для получения более подробной информации и котировок электрической коробки. Ваш запрос получит быстрый ответ в течение 24 часов!

Свяжитесь с нами:

T/T, WESTERN UNION, MONEY GRAM AND PAYPAL ACCPETED.

Skype: 13691908154

Tel: +86 13691908154

E-mail: galaxie@szomk.net

Contact Us