Описание продукта:

1. Номер модели: AK-S-05
2. Размер: 145x85x40mm
3. Цвет: черный / белый
4. Вес: 99g

SZOMK
Customizable
Cutout,sticker
Silkscreen,color
145
40
85
A2
Weight :99 g
Model No. AK-S-05
145*85*40 mm
Size:5.71*3.35*1.57 inch

SZOMK

Customizable
Cutout,sticker
Silkscreen,color

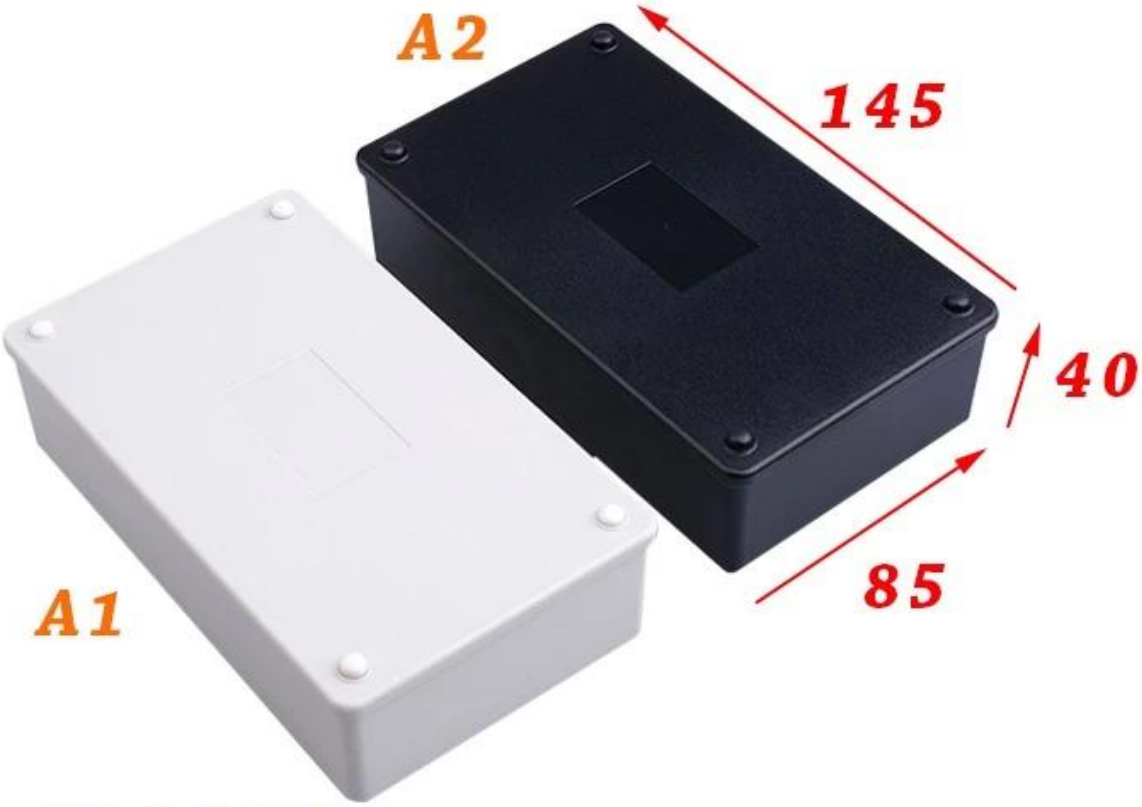

Weight :99 g

Model No. AK-S-05

145*85*40 mm
Size:5.71*3.35*1.57 inch

SZOMK

SZOMK

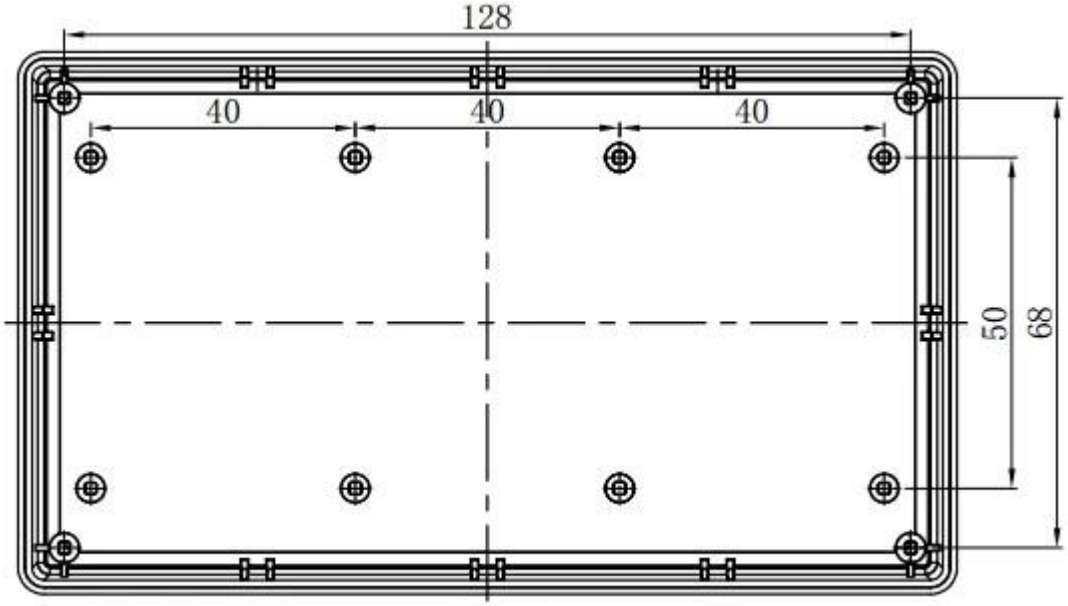
128
40
40
40
50
68

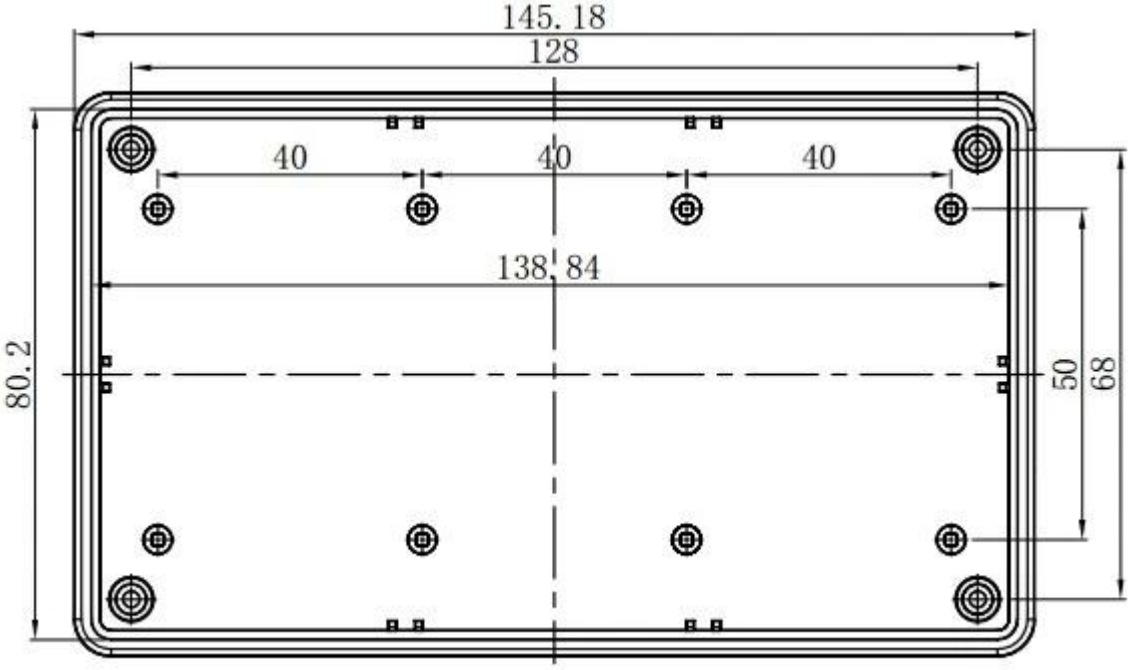
145.18
128
40
40
40
138.84
80.2
50
68

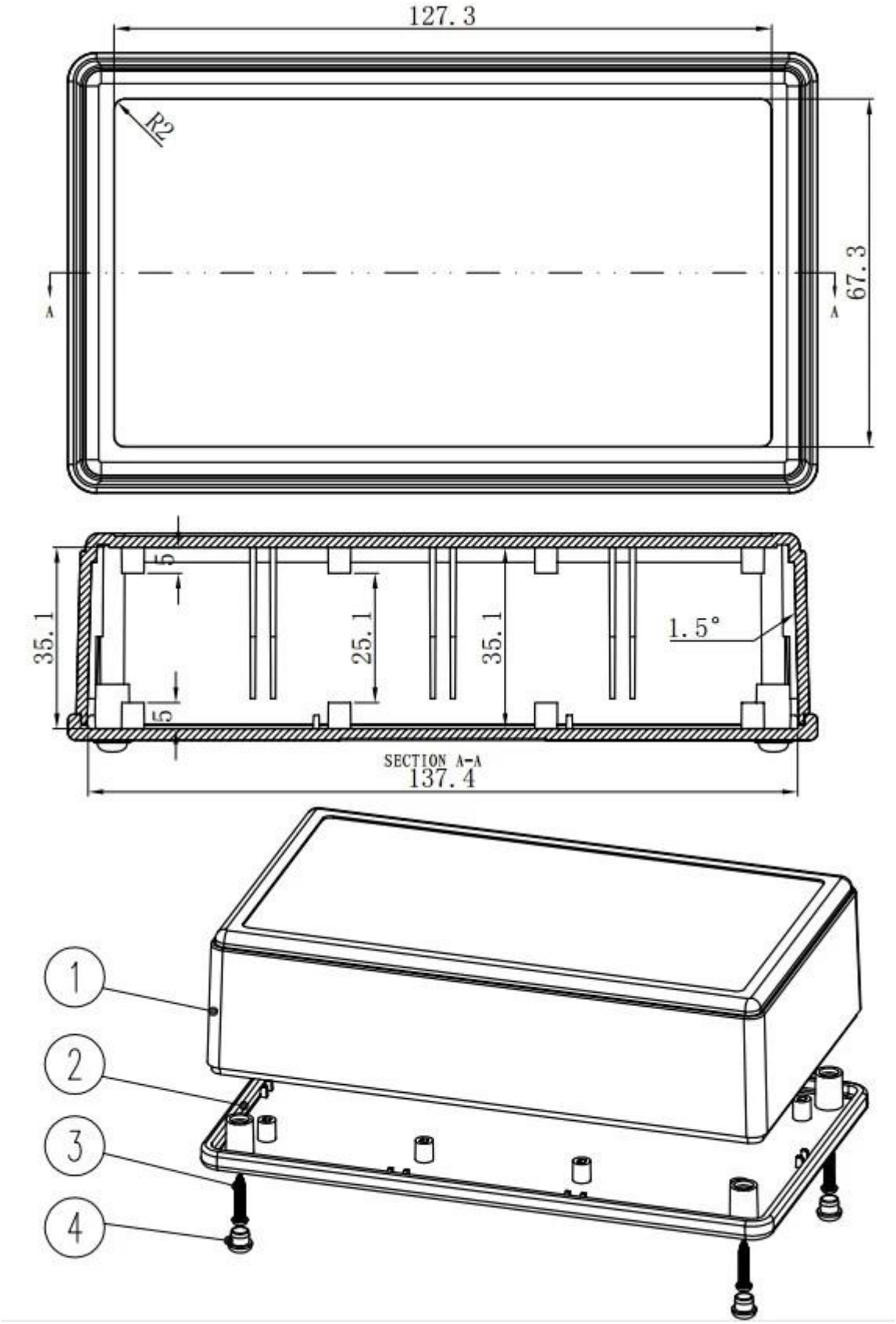

Наша служба подгоняет:

1. Изменение длины
2. Изменение цвета

3. Полировка
4. Нанесение порошковых покрытий
5. Матовый алюминий фольга
6. Просверлите отверстия
7. Лазерная гравировка
8. этикетка ПВХ
9.Acrylic пластина
Экран 10.Silk

Добро пожаловать к нам, если у вас есть какие-либо вопросы по нашей корпусе, ваш заказ будет reponsed с 24 часов!

Если вам нужна каталоги или любую подробную информацию о нашей корпусе, пожалуйста, не стесняйтесь, дайте мне знать:-)

QQ 505924585

Tel 86-755-8222882
86-13028816914

Add 628Room,505 Building ,Shangbu iddustry, Hangtian toad ,Futian district ,Shenzhen, China,518031

Email lily@szomk.net

Home http://www.aliexpress.com/store/1006252

skype szomk006

Company Information

Shenzhen Futian Huaqiang Electronic World OMK Electronic Sales Departmen

This complex,during long years of efforts with it's own experienced group and sole facilities for improvement of productions and promotion of products quality, is now one of the largest suppliers of all kinds of metallic and plastic enclosures in different fields of electronic,electrical,communication,medical,industrial and research prtojects purposes.

In today's industrial world and with the rapid development of all industries,the need of these products is sensed more than ever.Therefore by offering the best quality and service,we try to meet these needs and help you to reach your ideals.

Exhibition

Certificate

Factory and showroom

Packaging & Shipping

TNT sure we can · UPS WE LOGISTICS · SF EXPRESS 顺丰速运 · FedEx Express · EMS · DHL

PayPal · WESTERN UNION · VISA · ESCROW · MasterCard · HSBC

SZOMK

Shenzhen Futian Huaqiang Electronic World OMK
Electronic Sales Department
Tel: +86-755-83222882 E-mail: ivy@szomk.com.cn

HOME

Спасибо за ваше время! Приглашаем посетить снова. :-)