Чертежи конструкции прессформы высокой точности Гуандуна частные для того чтобы сделать машину инжекционного метода литья прототипа 3D поставщик

Описание продукта:

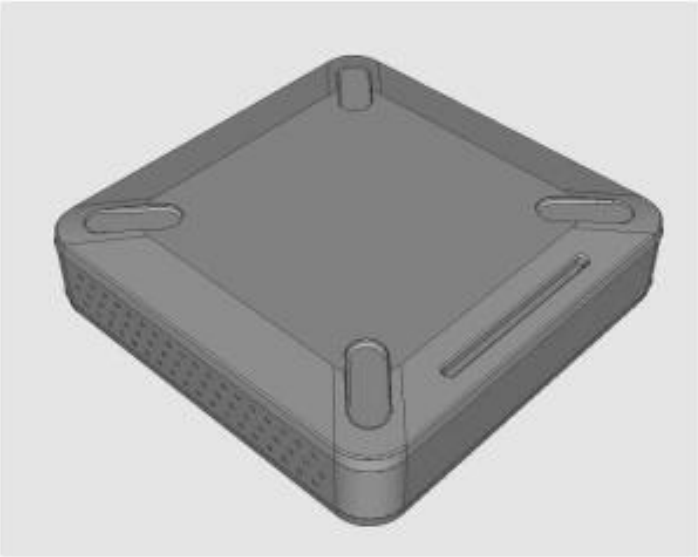

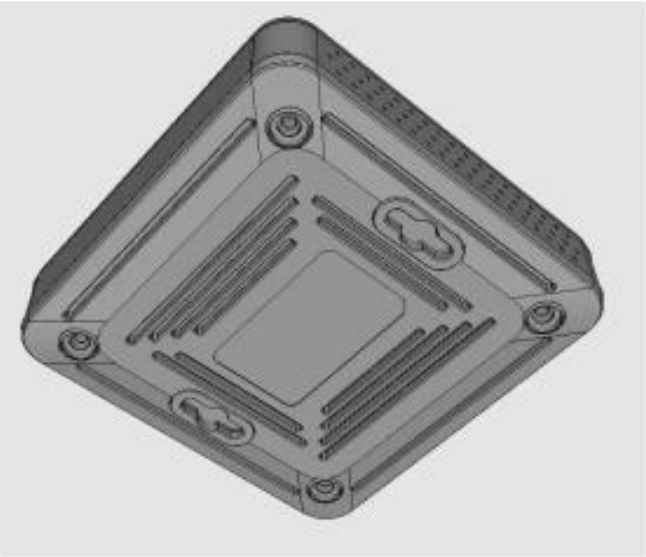

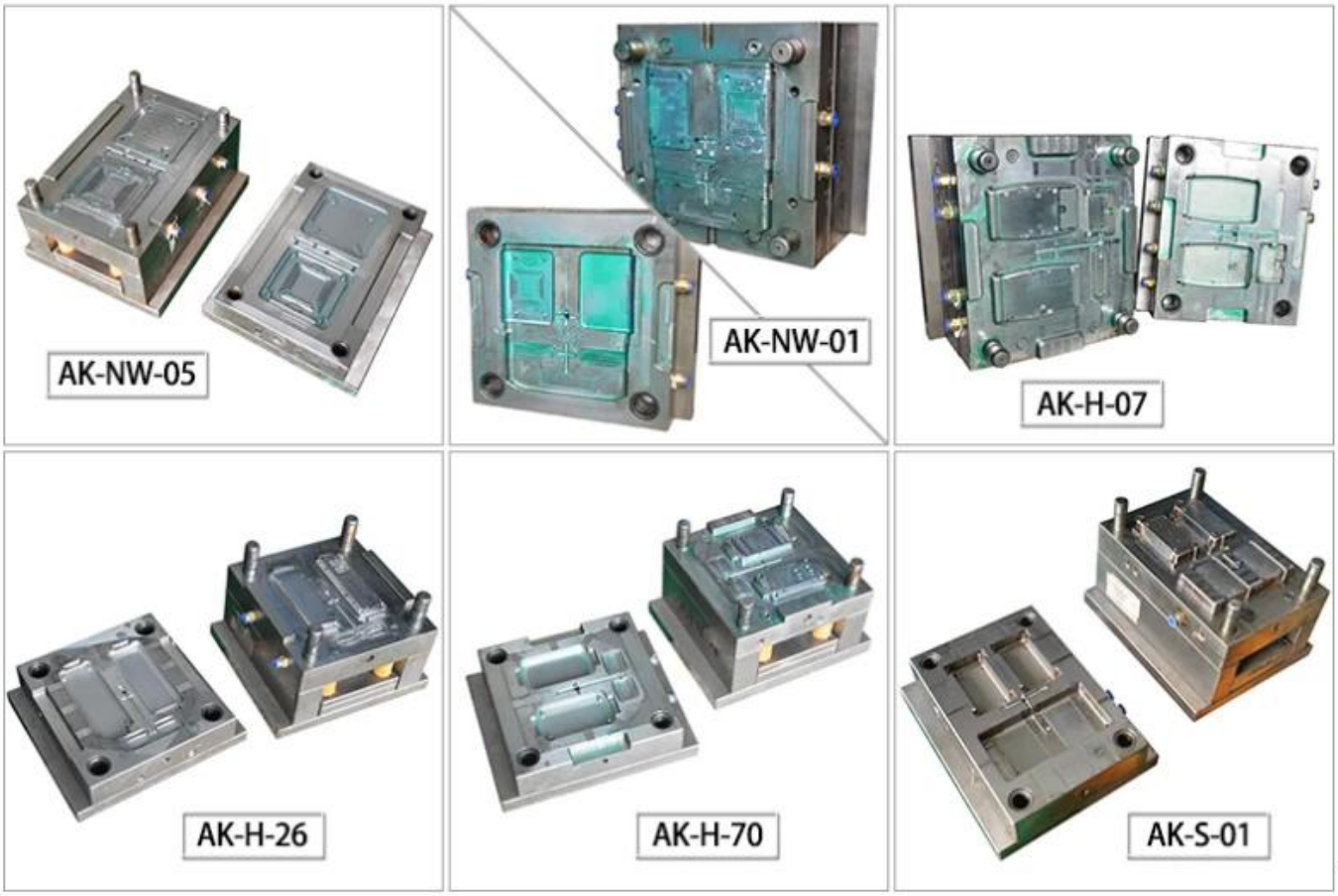

Наше преимущество:

1. профессиональная команда инженеров (структура / пресс-форма / внешний вид инженера)
2. опыт более 1000 форм для клиентов
3. мощный источник питания и короткие сроки
4. хорошее качество с материалом более 25000 / т
5. хорошо после службы с гарантией на год

Что мы обещаем:

1. Мы предлагаем бессрочное послепродажное обслуживание, в пресс-форме не появляются огромные изменения, бесплатно
техническое обслуживание и ремонт пресс-форм, а также сопровождение доставки обратно в вашу страну.
2. Это предложение составляет 500/1000/2000. Плата за плесень будет взиматься только один раз.
3. Мы являемся заводом по производству пластиковых форм в Китае, работаем со многими компаниями в течение длительного времени.
Если вы делаете для нас пресс-формы, мы будем изменять чертежи для вас бесплатно до массового
производство.
Мы давно работаем со многими компаниями, а также являемся их постоянными поставщиками. я
Надеюсь, мы также можем быть вашим пятизвездочным поставщиком.
Мы помогаем вам добиться успеха и делаем наш бренд всемирно известным
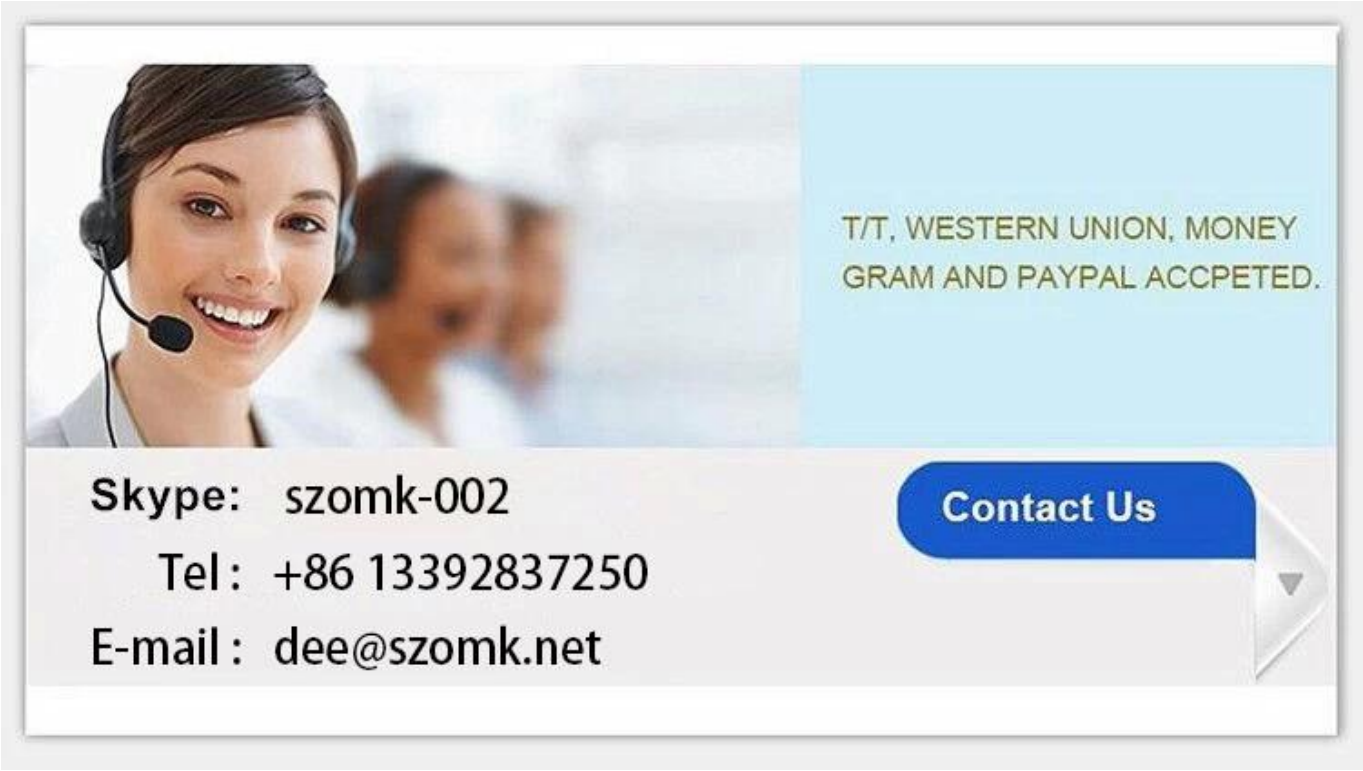
контакт с нас: