SZOMK

Enclosure Manufacturer

www.chinaenclosure.com

SZOMK

SZOMK

SZOMK

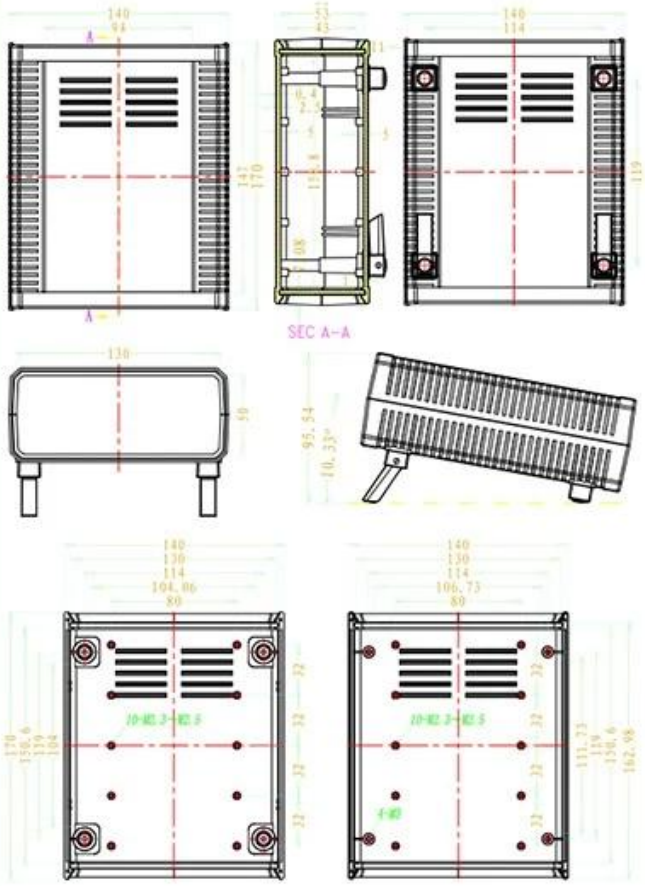

BDH 20009

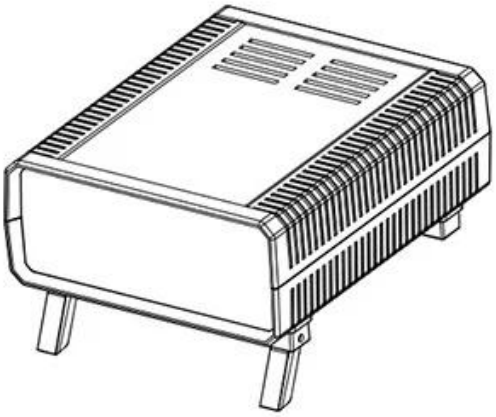

szomk.004@gmail.com

SZOMK

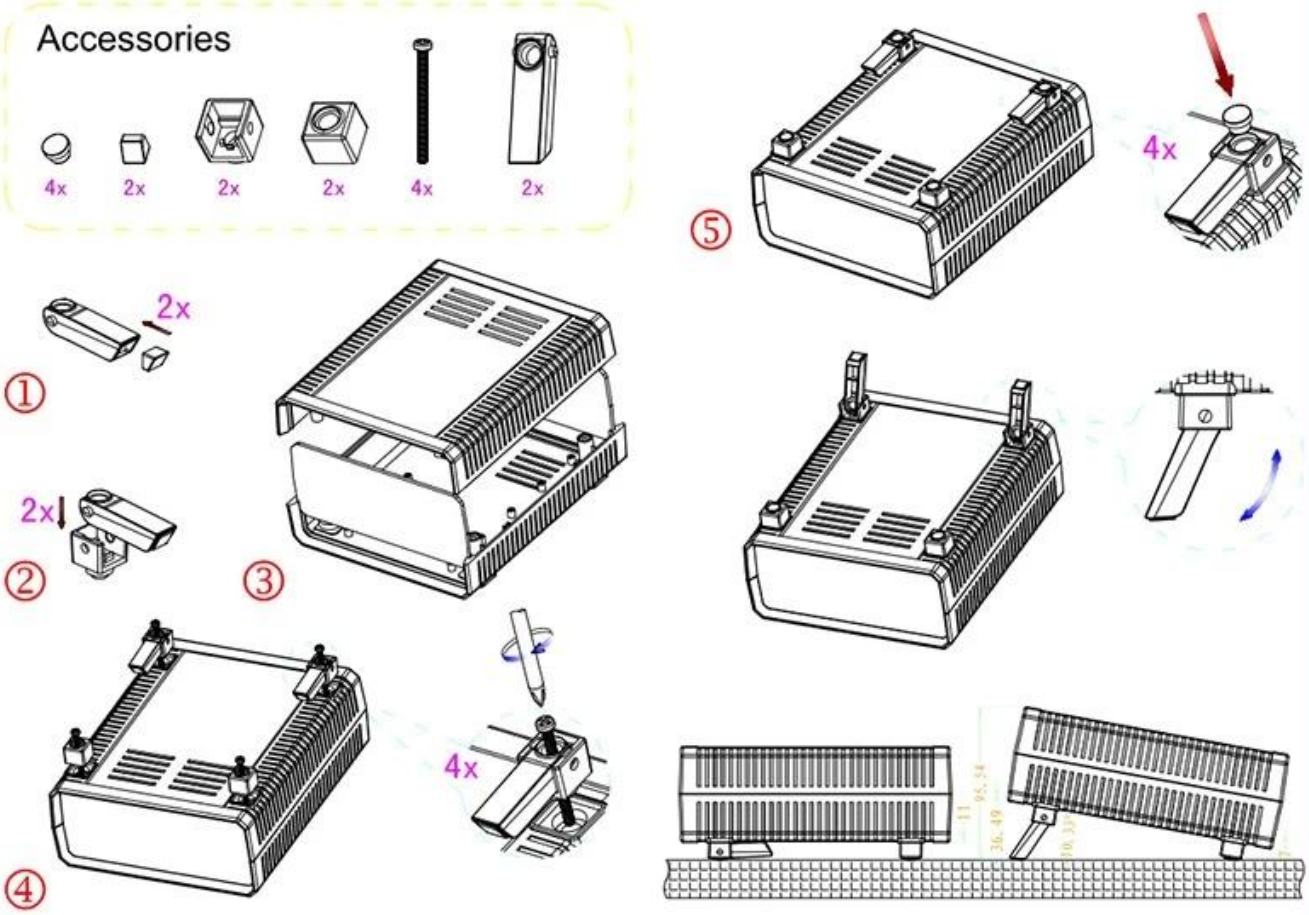

产品型号: AK-D-04

产品尺寸:140×170×60 mm

产品重量:

15221516

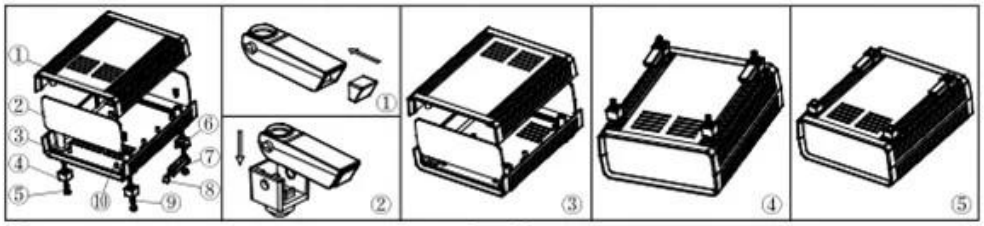

①

产品型号: 20009-B1
产品名称: 上壳
模具编号: BAH10058-A1A2
材　　料: ABS(电脑色:FS20412)
用　　量: 1 PCS

②

产品型号: 20009-D1
产品名称: 挡板
模具编号: BAH10058-A3
材　　料: ABS(电脑色:FS20412)
用　　量: 2 PCS

③

产品型号: 20009-C1
产品名称: 下壳
模具编号: BAH10058-A1A2
材　　料: ABS(电脑色:FS20412)
用　　量: 1 PCS

④

产品型号: 20009-E1
产品名称: 后脚垫座
模具编号: BAH10058-A4A5
材　　料: ABS(电脑色:FS20412)
用　　量: 2 PCS

⑤

产品型号: BP-9
产品名称: 脚垫
模具编号: BAH10020-A4
材　　料: PVC(电脑色:FS20412)
用　　量: 4 PCS

⑥

产品型号: 20009-F1
产品名称: 前脚垫座
模具编号: BAH10058-A4A5
材　　料: ABS(电脑色:FS20412)
用　　量: 2 PCS

⑦

产品型号: 20009-G1
产品名称: 支撑架
模具编号: BAH10058-A6
材　　料: ABS(电脑色:FS20412)
用　　量: 2 PCS

⑧

产品型号: 20009-H1
产品名称: 脚垫
模具编号: BAH10058-A7
材　　料: PVC(电脑色:FS20412
用　　量: 2 PCS

⑨

产品型号: PM3x35
产品名称: 螺丝
规　　格: M3×35
材　　料: 不锈钢
用　　量: 4 PCS

⑩

产品型号: M3×10
产品名称: 铜套
规　　格: M3×10
材　　料: 铜
用　　量: 4 PCS
颜　　色: 铜色