Особенности:

1, продукт имеет отдельные коробки и коробки.
2, стены и винт стенки оболочки, декоративный лист (шлифовка положение винта).
3, на простом примере (клиента) в соответствии с винт
4, все мешка упаковки.
5, продукт изготовлен из пластического материала,
6, соответственно, в соответствии с их потребностями и бурения.

Главная цель:

В настенных метр коробки и географических различий на разных имен, используемых для различных промышленных главных распределительных коробок, метр коробки, электронных продуктов, таких как Shell, в основном используется для внутреннего и наружного электрического, связи, противопожарного оборудования, железа, электроника, электричество, железные дороги, строительные площадки, краны, аэропорты, гостиницы, крупные заводы, диапазон загрязнение.

Настройка сервис, который мы предлагаем

1, вырез / CUT отверстия
2, Шелкография / Печать логотипа
3, наклейки
4, Сделайте новые абразивные
5, изменение цвета

SZOMK

Enclosure Manufacturer

www.chinaenclosure.com

SZOMK

SZOMK

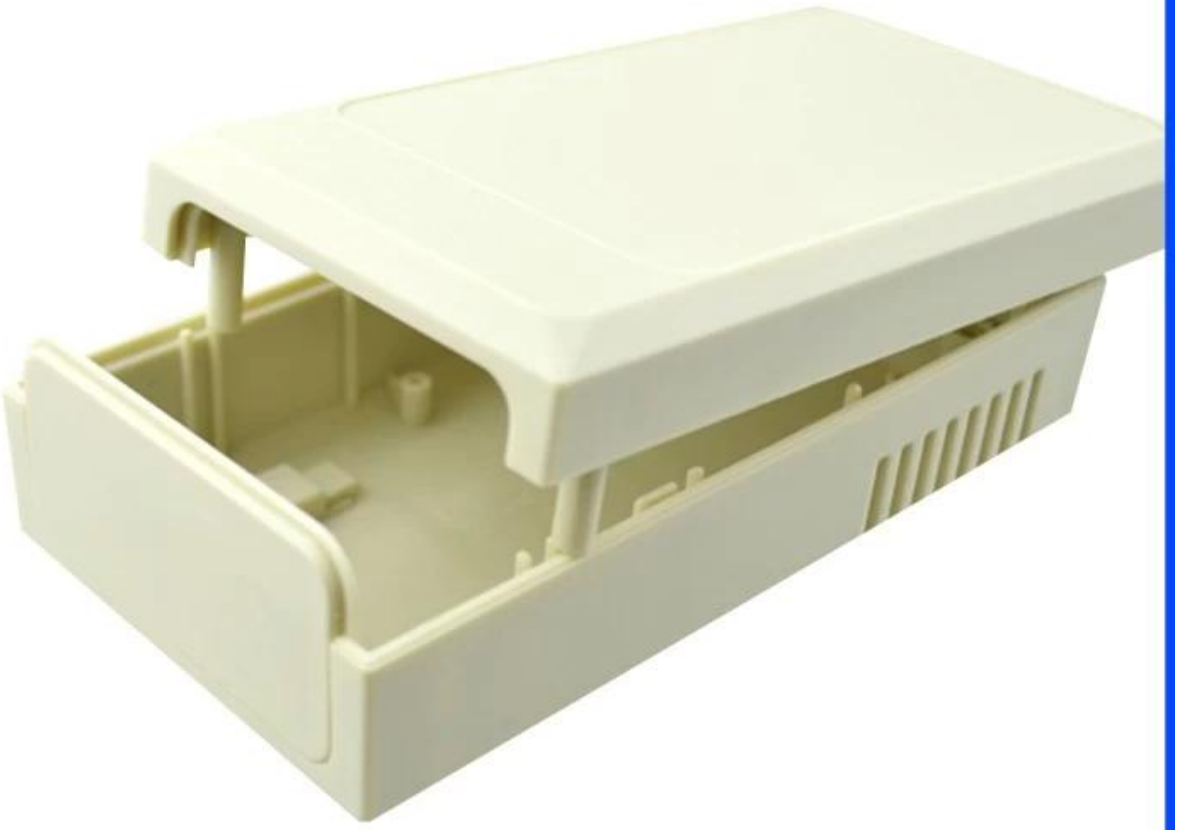

SZOMK

SZOMK

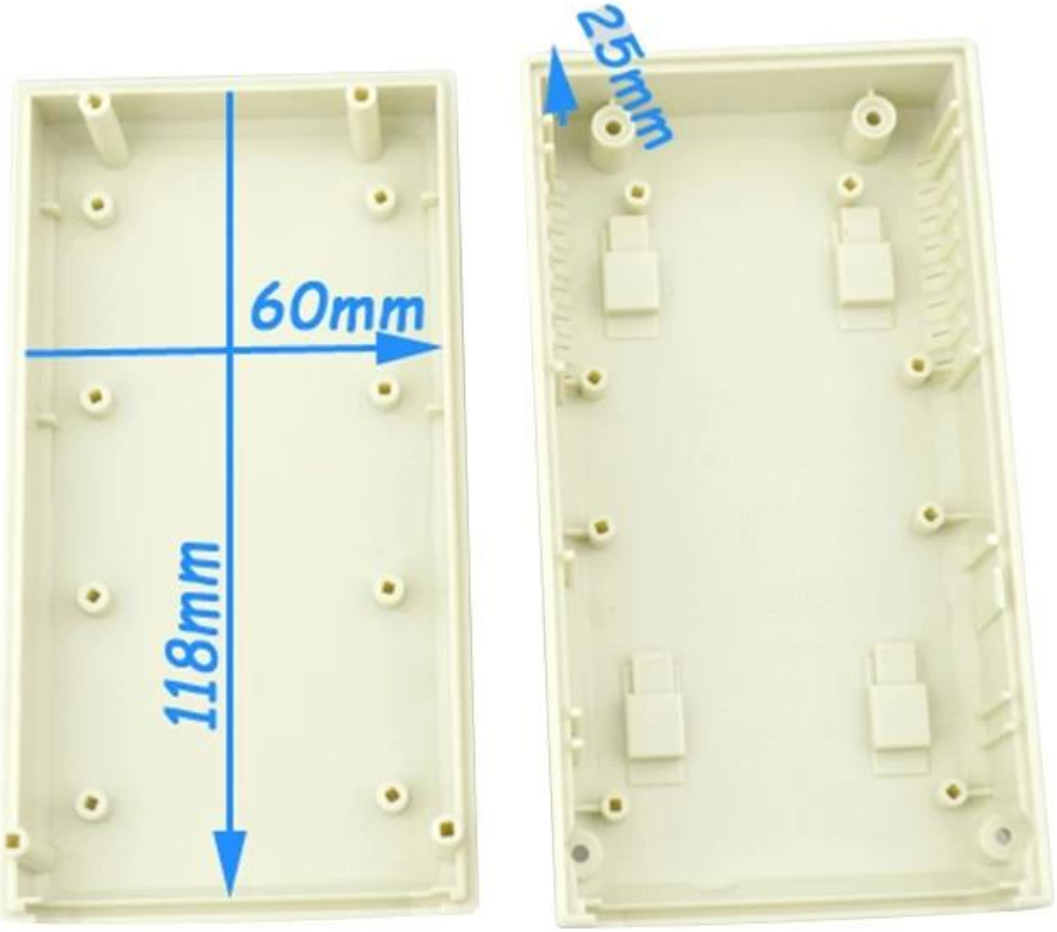

SZOMK

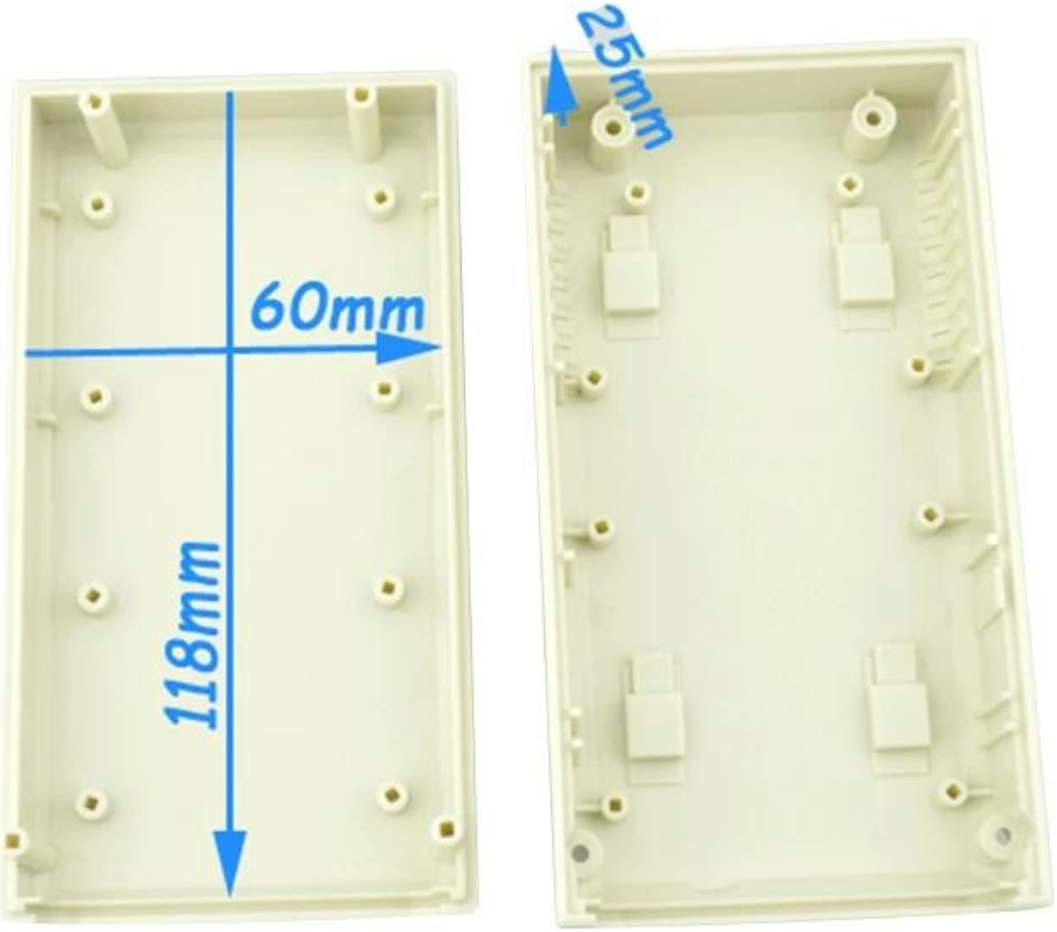

szomk.004@gmail.com

BMW 50020

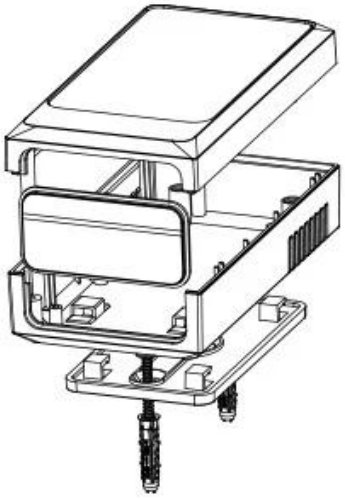

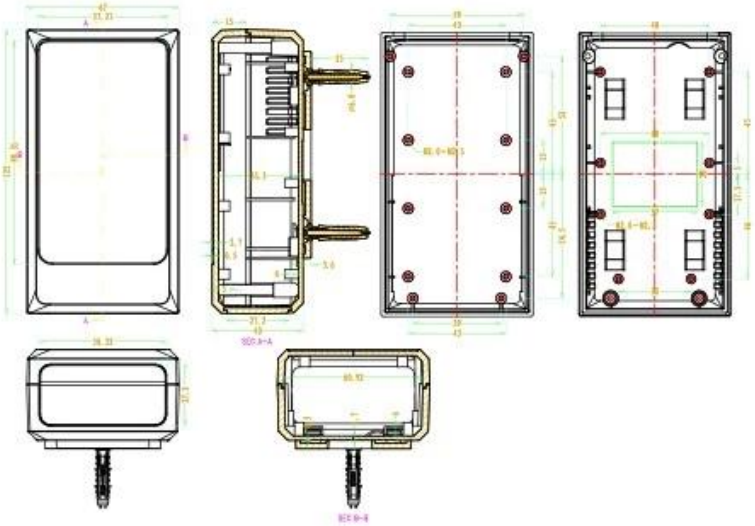

QQ 2406659781

Tel 86-755-83222882
86-18598241813

Add 628Room,505 Building ,Shangbu industry, Hangtian road ,Futian district ,Shenzhen, China,518031

Email emily@szomk.com.cn

skype szomk1010