Характеристики:

Место происхождения: Шэньчжэнь, Китай

Тип: распределительная коробка в корпусе Platic Electronics

Модель №: AK-H-42a

Размер: 210 * 100 * 32 мм

Материал: пластик АБС

Образец MOQ: 1 шт.

Индивидуальныеслужба: вырез, шелкография, цвет, наклейка, лазерная гравировка,
акриловый лист, создать форму

Индивидуальные MOQ: 20 шт.

Упаковка: коробка

SZOMK

Enclosure Manufacturer

www.chinaenclosure.com

SZOMK

Customizable
cutout, sticker
silkscreen, color

Weight: 170g
Model No.AK-H-42a

Size: 8.27*3.94*1.26 inch
210*100*32 mm

SZOMK

SZOMK

SZOMK

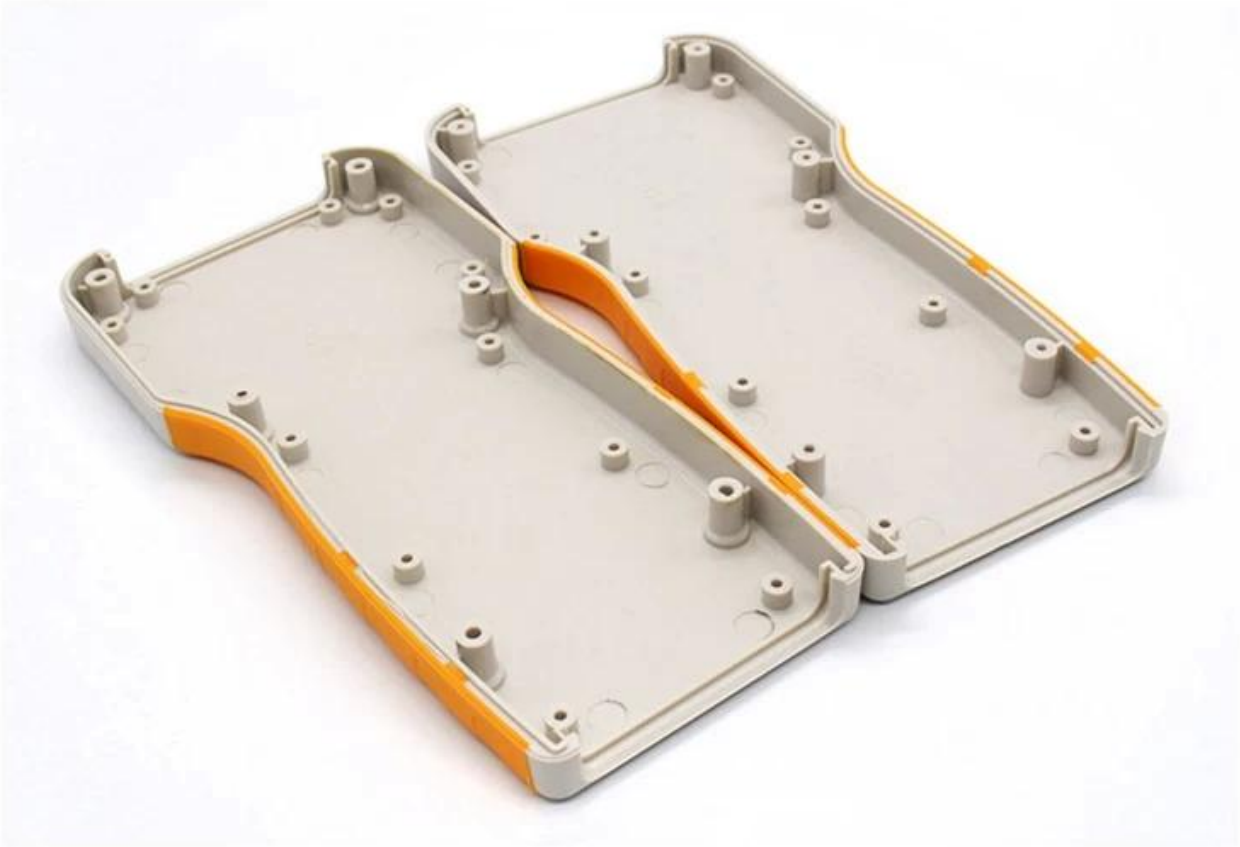

SZOMK

SZOMK

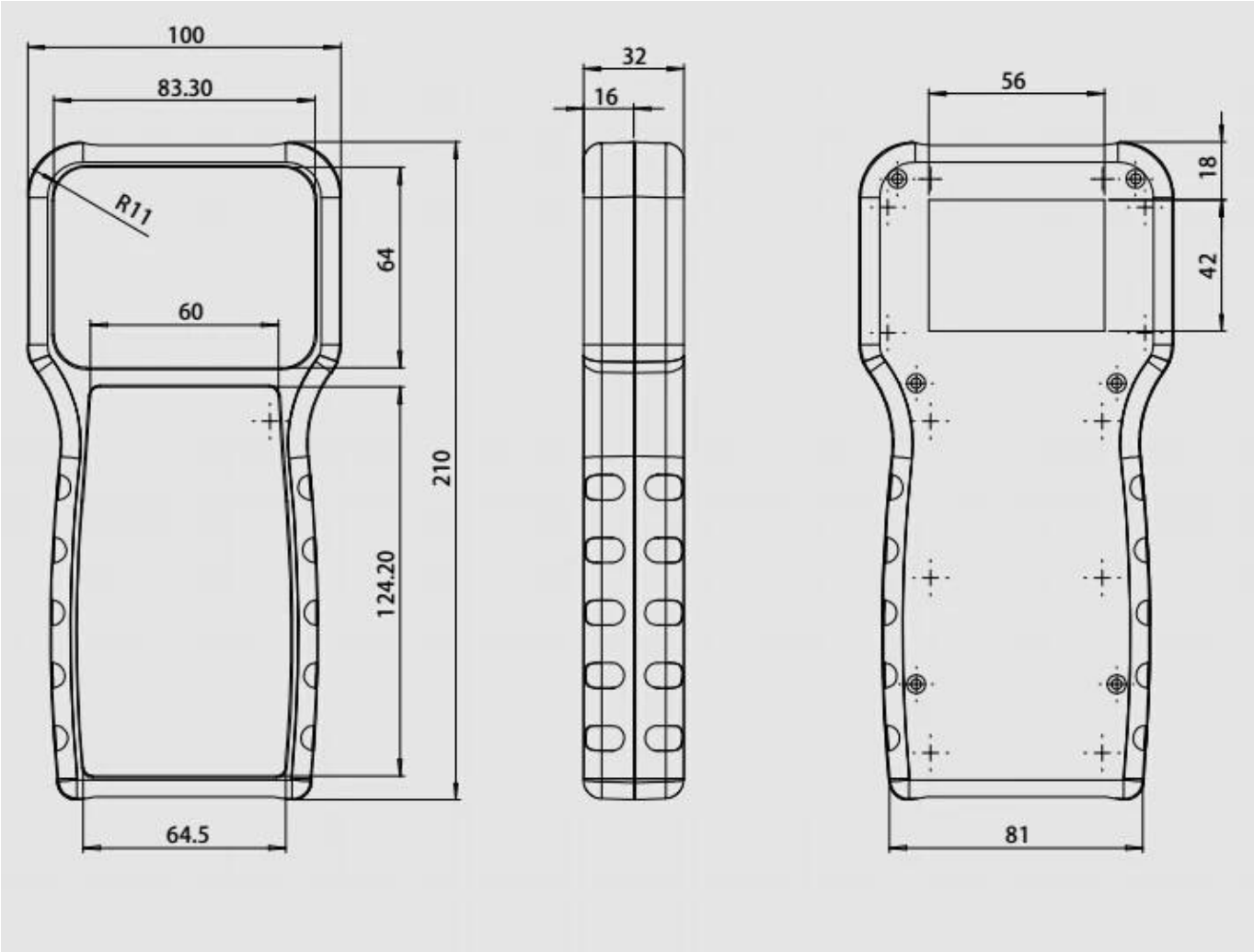

Вот наш сервис настройки:

1, изменить длину алюминия 2, изменить цвет наших коробок
3, полировка продукта 4, порошковое покрытие
5, матовое масло 6, вырез
7, гравировка лазера 8, этикетка ПВХ
9, Акриловая пластина 10, шелкография
11, сделать стикер 12, края силикагеля
13, пескоструйная обработка 14, волочение проволоки
15, защита от ультрафиолета 16, открытая форма

Silkscreen
Plate
Sticker
We can do customize
Cutout
Silicone Seals
Color

We can do customize

Cut holes
Silkscreen
Sticker

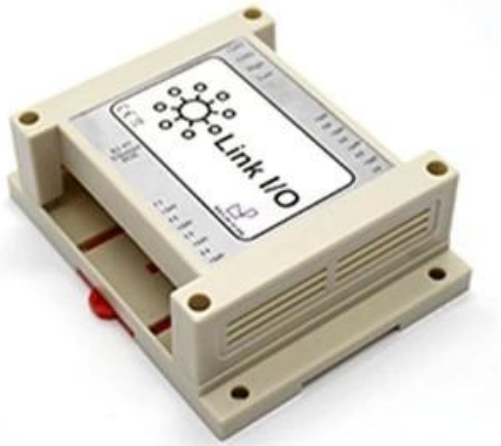

We can do customize

change the color	

We can do customize

PVC lable
Acrylic plate
Sticker

We can do customize

Cut holes
Silkscreen
Laser carve

We can do customize
UV
Protection

We can do customize

Cut holes
Silkscreen
Sticker

Использование:
Он широко используется в электронике, приборостроении, автоматизации, связи, блоках питания, студенческих проектах, усилителях, медицинском оборудовании, испытательном и измерительном оборудовании, промышленном управлении, периферийных устройствах и интерфейсах, распределительных коробках.

Внимание:

Свяжитесь с нами для получения более подробной информации и расценок нашего приложения, ваш запрос обязательно получит быстрый ответ в течение 24 часов. :-)

QQ 505924585

Tel 86-755-83222882
86-13028816914

Add 628Room,505 Building ,Shangbu industry, Hangtian road ,Futian district ,Shenzhen, China,518031

Email lily@szomk.net

skype szomk006

Company Information

Shenzhen Futian Huaqiang Electronic World OMK Electronic Sales Departmen

This complex,during long years of efforts with it's own experienced group and sole facilities for improvement of productions and promotion of products quality, is now one of the largest suppliers of all kinds of metallic and plastic enclosures in different fields of electronic,electrical,communication,medical,industrial and research prtojects purposes.

In today's industrial world and with the rapid development of all industries,the need of these products is sensed more than ever.Therefore by offering the best quality and service,we try to meet these needs and help you to reach your ideals.

Exhibition

Certificate

Factory and showroom

Packaging & Shipping

TNT sure we can · UPS WE LOGISTICS · SF EXPRESS 顺丰速运 · FedEx Express · EMS · DHL

PayPal · WESTERN UNION · VISA · ESCROW · MasterCard · HSBC

SZOMK

Shenzhen Futian Huaqiang Electronic World OMK
Electronic Sales Department

Tel: +86-755-83222882 E-mail: ivy@szomk.com.cn

HOME

Любой запрос, пожалуйста, свяжитесь: lily@szomk.net

Ваш запрос будет дан ответ в течение 24 часов. : o)