Особенности:

1, продукт имеет отдельные коробки и коробки.
2, стены и винт стенки оболочки, декоративный лист (шлифовка положение винта).
3, на простом примере (клиента) в соответствии с винт
4, все мешка упаковки.
5, продукт изготовлен из пластического материала,
6, соответственно, в соответствии с их потребностями и бурения.

Главная цель:

В настенных метр коробки и географических различий на разных имен, используемых для различных промышленных главных распределительных коробок, метр коробки, электронных продуктов, таких как Shell, в основном используется для внутреннего и наружного электрического, связи, противопожарного оборудования, железа, электроника, электричество, железные дороги, строительные площадки, краны, аэропорты, гостиницы, крупные заводы, диапазон загрязнение.

SZOMK

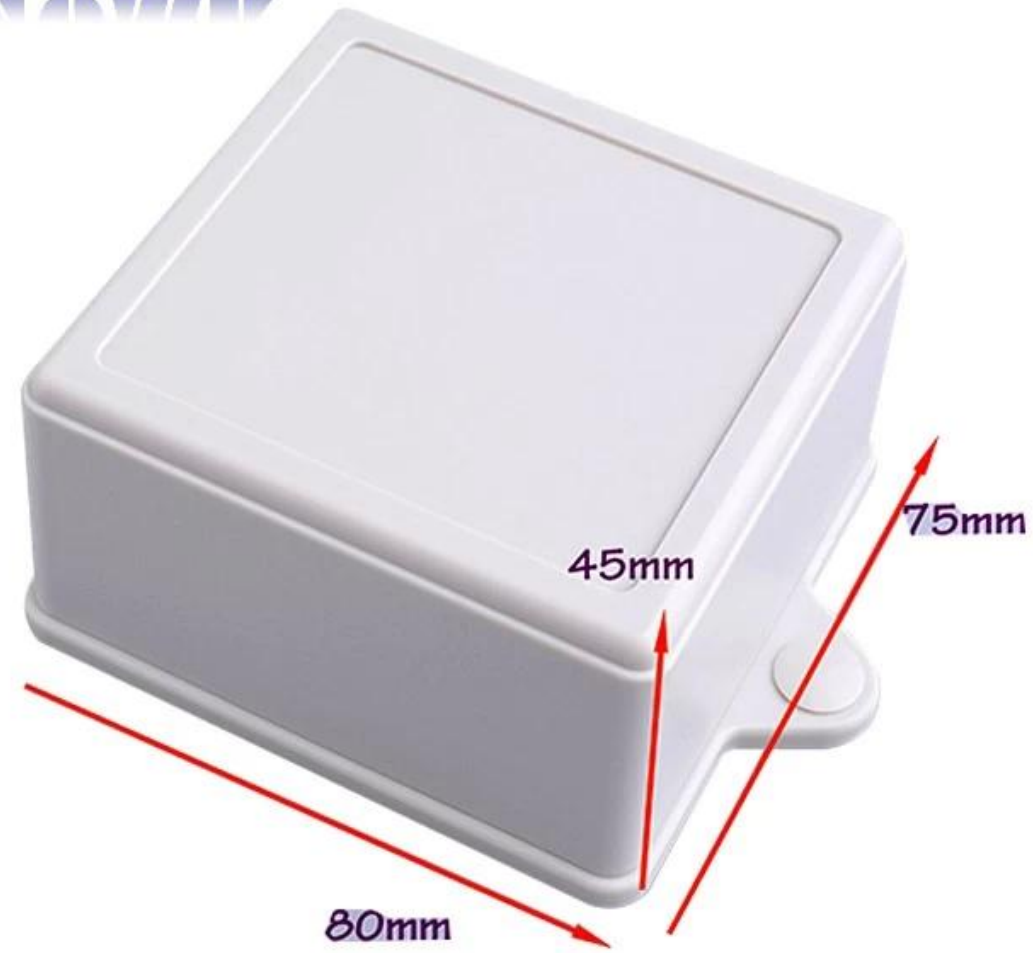

Enclosure Manufacturer

www.chinaenclosure.com

SZOMK

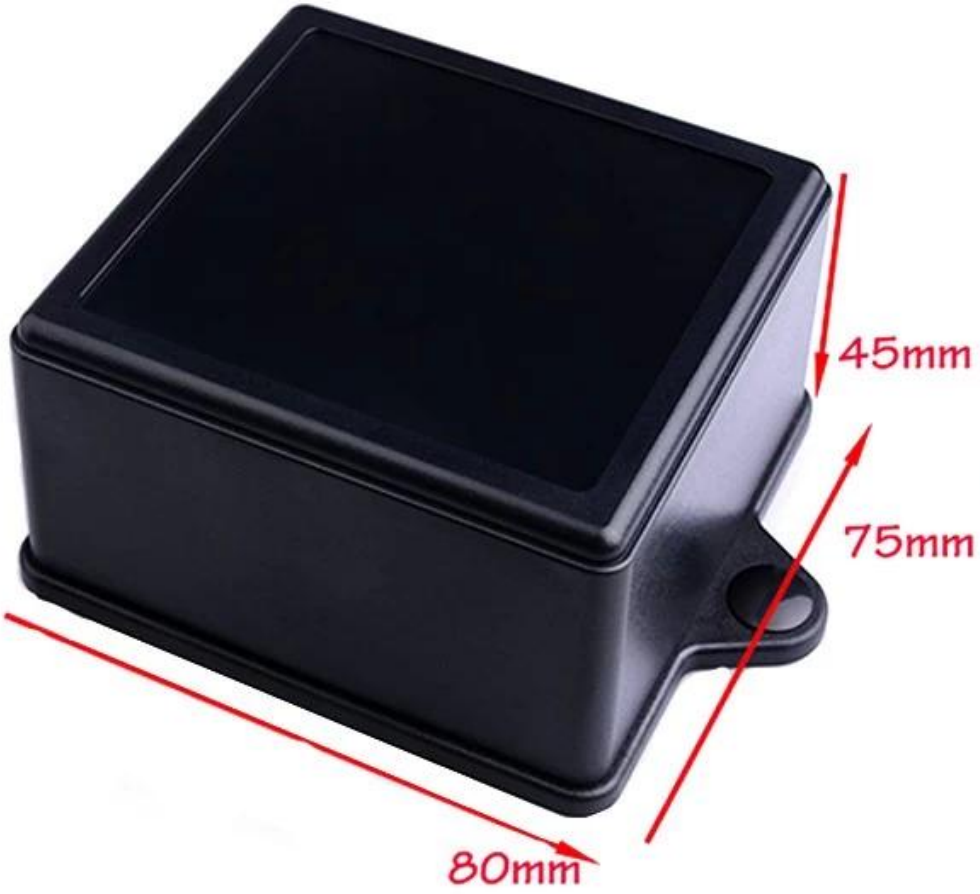

SZOMK

SZOMK

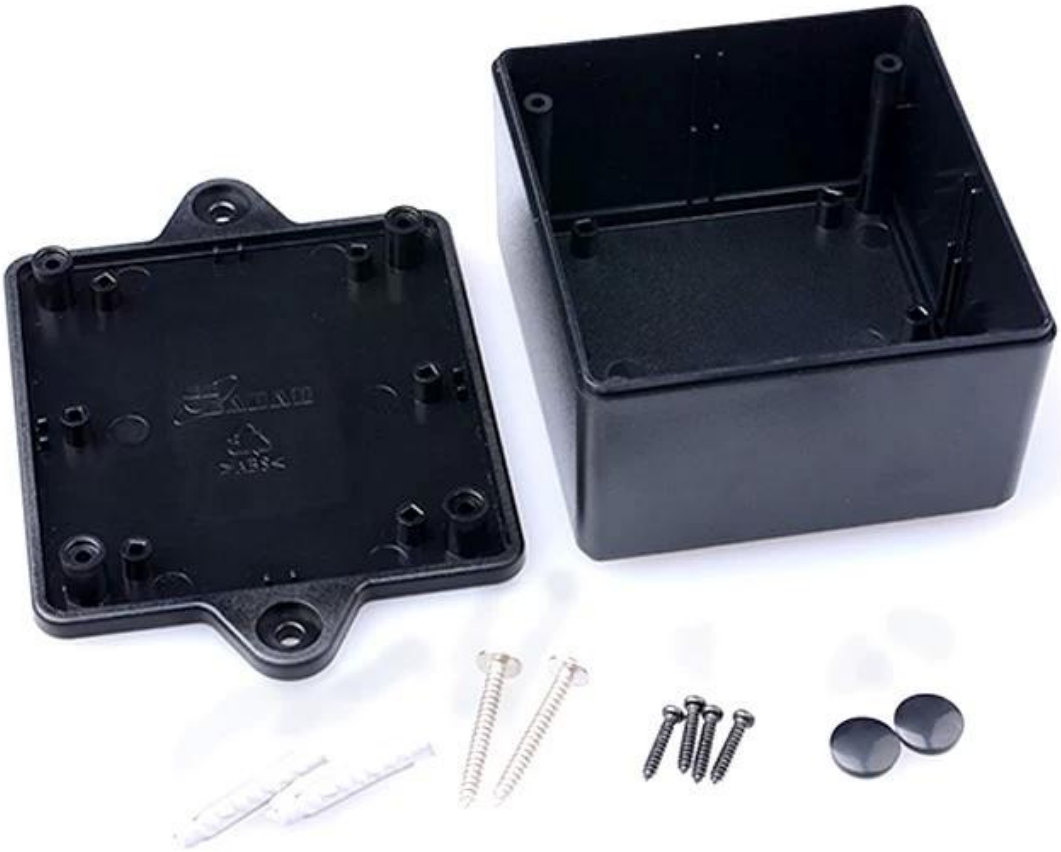

SZOMK

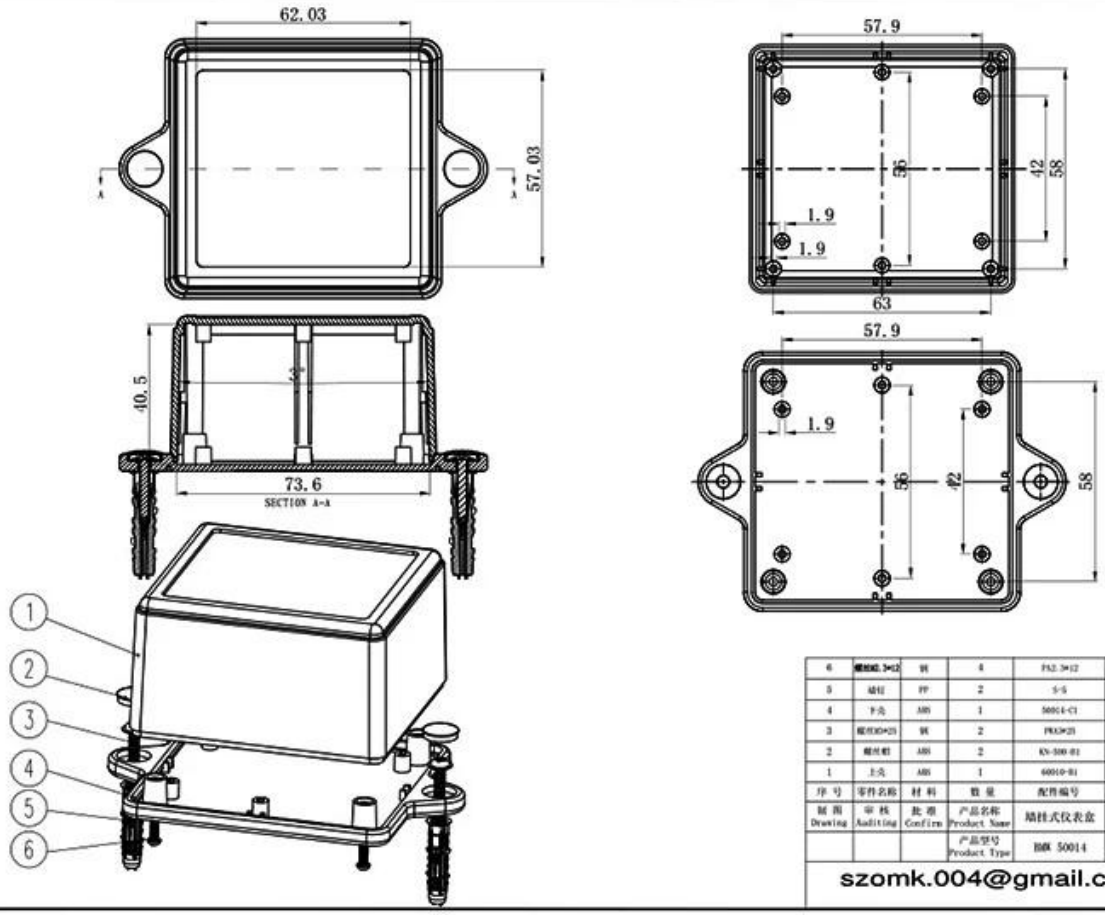

6	螺丝M2.3*12	钢	4	PA2.3*12		
5	墙柱	PP	2	S-S		
4	下壳	ABS	1	50014-C1		
3	螺丝M3*25	钢	2	PKA3*25		
2	螺丝柱	ABS	2	KN-500-01		
1	上壳	ABS	1	60010-01		
序号	零件名称	材料	数量	配件编号	备注	
制图 Drawing	审核 Auditing	批准 Confirm	产品名称 Product Name	墙柱式仪表盒	视图 Project View	
			产品型号 Product Type	图纸 50014	图纸比例 Drawing Scale	1:1(MM)

szomk.004@gmail.com