Особенности:

1, продукт имеет отдельные коробки и коробки.
2, стеновой и настенный винт оболочки, декоративный лист (положение шлифовального шнека).
3, с простым (клиентом), чтобы соответствовать винту
4, все упаковки пакета.
5, продукт изготовлен из пластмассы
6, соответственно, согласно их потребностям и бурению.

Главное предложение:

В настенных шкафах и географических различиях в разных названиях используются различные промышленные распределительные коробки, ящики для ящиков, электронные изделия, такие как Shell, в основном используются для наружного и внутреннего электроснабжения, связи, противопожарного оборудования, железа, электроника, электричество, железные дороги, строительные площадки, краны, аэропорты, гостиницы, крупные заводы, диапазон загрязнения.

SZOMK

Enclosure Manufacturer

www.chinaenclosure.com

SZOMK

SZOMK

SZOMK

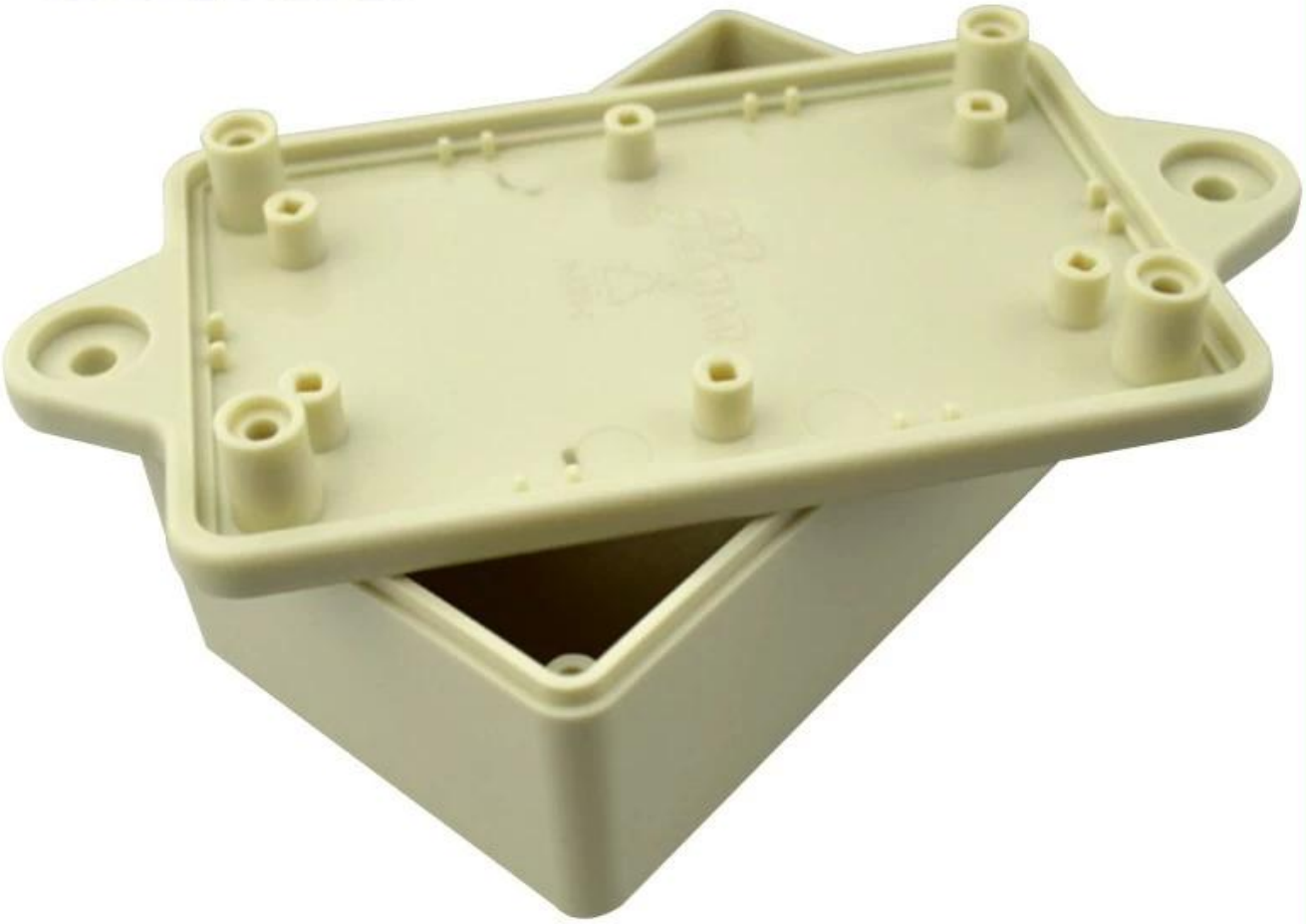

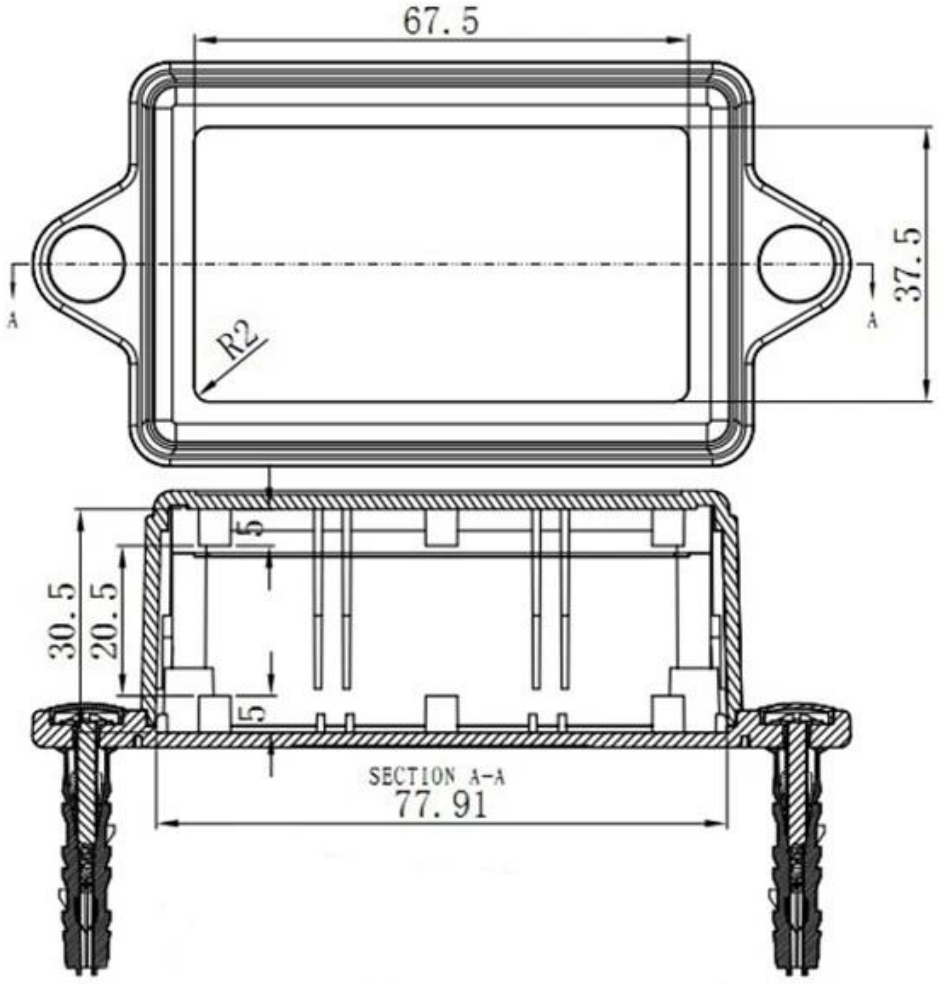
67.5
37.5
A
A
R2
30.5
20.5
5
5
SECTION A-A
77.91

SZOMK

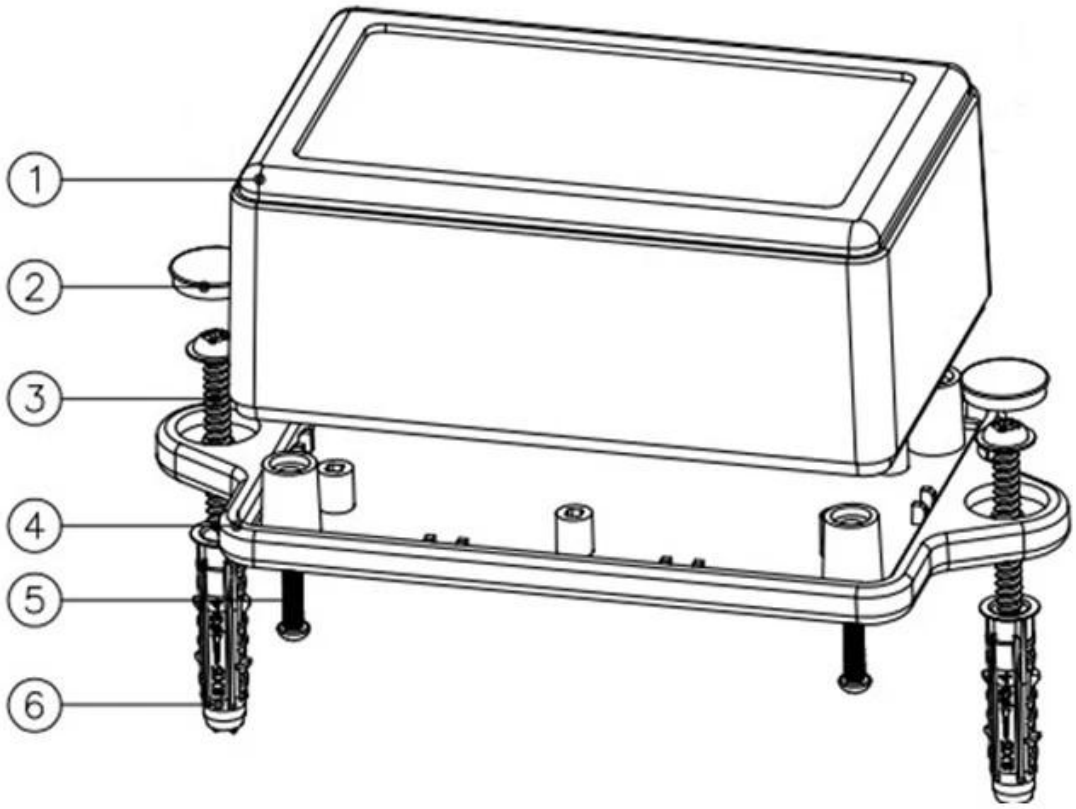

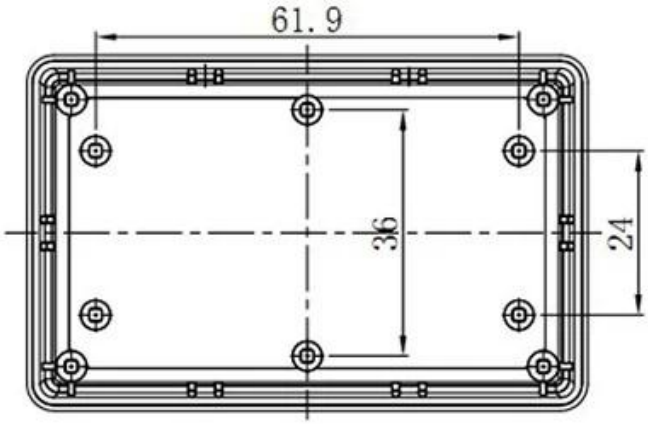
61.9
36
24

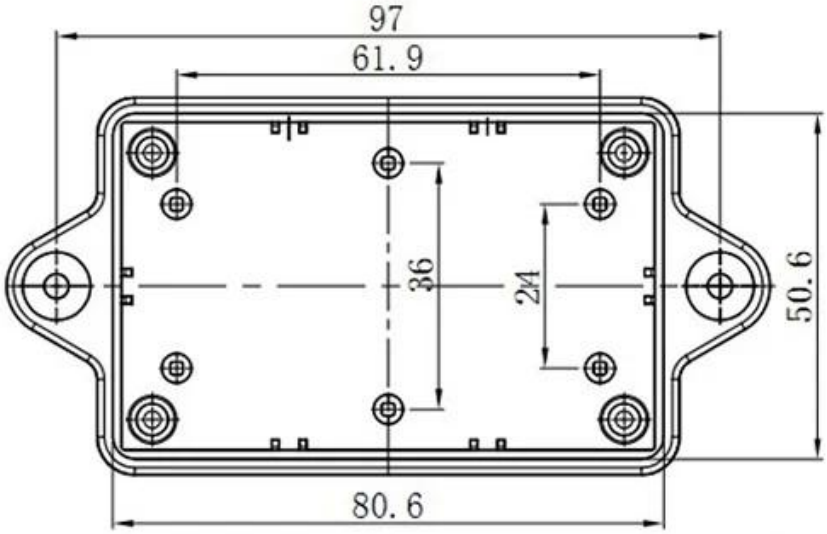
97
61.9
36
24
50.6
80.6

QQ 2110283100

Tel 81-755-83222882
+86 18819074698

Add 16-6Floor, 505Building ,Shangbu Industry Area,Hangtian RD,Futian District ,Shenzhen China

Email teddy@szomk.net

skype teddy@szomk.net

WeChat teddy07277