пластиковый корпус пластиковый корпус промышленный пластиковый корпус для электронного оборудования

Выставка продукта:

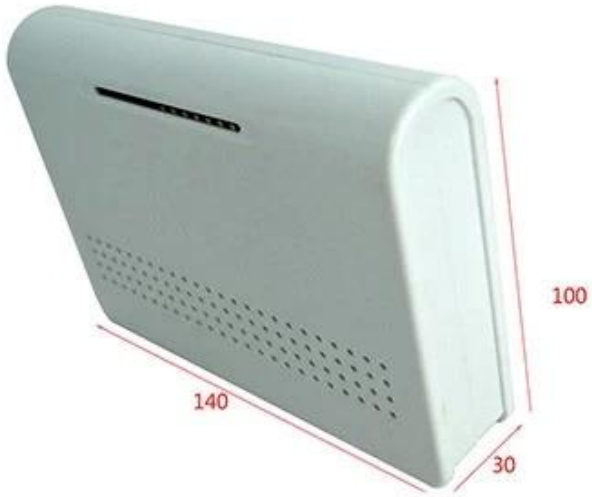

Технические характеристики изделия:

Черный / белый / прозрачный

ENCLOSURE ПРЕДОСТАВЛЯЕТ ПЕРВЫЕ УСЛУГИ	
вид	Пластиковый кейс ручной работы
Номер модели:	AK-NW-02
Sise	140 * 100 * 30 мм / 5,51 * 3,94 * 1,18 дюйма
вес	94g
Цвет кузова	Черный / белый / прозрачный и могут быть настроенызет
Цвет стороны	Черный / белый / прозрачный также можно настроить
материал	Пластик ABS
Персональный сервис	вырез / шелковая ширма / лазерная гравировка / самоклеящаяся / укол / лазерная резка и т. д.
дизайн	PDF / CAD / 3D
преимущество	можно сделать небольшой заказ DIY Custemized

Преимущества для сеть промышленных заборов:

1. Обладает высокой стойкостью к истиранию, атмосферным воздействиям, коррозии.
2. Он может быть сформирован на поверхности различных цветов, чтобы максимизировать ваши потребности.
3. Обладая высокой твердостью, ваша электроника может быть хорошо защищена.

Рисунок шоу:

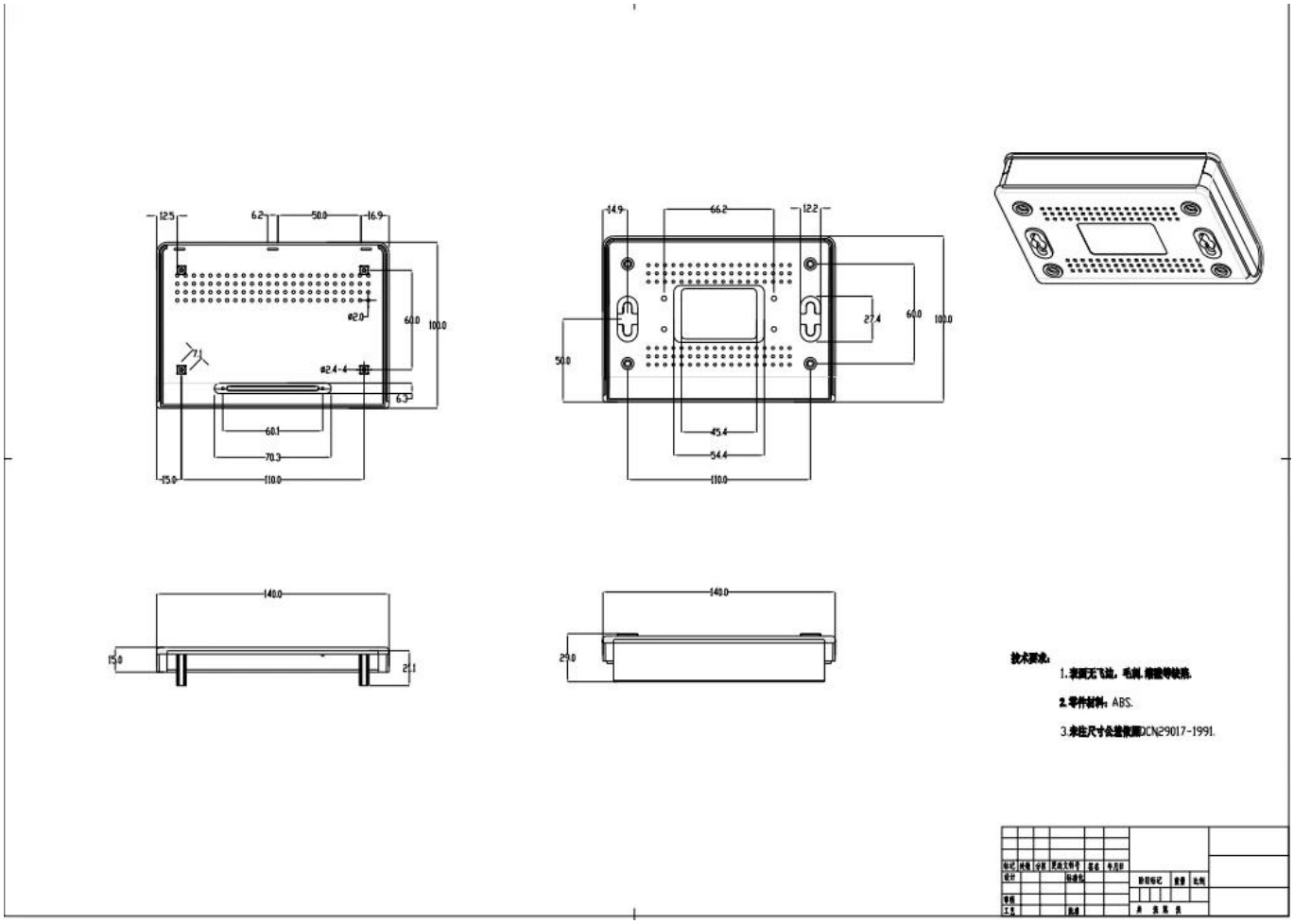

Что мы можем сделать для вас? из беспроводной пластиковый корпус

1. Мы поставляем тысячи общественных заборов, и у нас есть некоторые товары на нашем складе.

MOQ: 1 шт

2. Мы можем сделать заказ небольшой заказ DIY шейки матки ----- MOQ: 20-50 штук

3. Мы можем разработать индивидуальные частные корпуса (если они поставляются на печатной плате)

4. Для индивидуальной настройки пресс-формы (предоставьте пример или файл STEP)

Обслуживание 6.Customized: вырез / прессформа / акриловая плита / ярлык PVC / шелкография / гравировка лазера / стикер / силикон / изменение

цвета и так далее.

Кто мы такие

SHENZHEN OMK ELECTRONICS CO., LTD в настоящее время является одним из крупнейших поставщиков всех видов пластиковых и металлических корпусов в различных областях электронных, электрических, коммуникационных, медицинских, промышленных и исследовательских проектов, у нас есть более 1000 форм и мы можем реализовать обрезка, шелкография, этикетка, наклейка, лазерная резка и создание новой формы для вас в современном индустриальном мире, и благодаря быстрому развитию всех отраслей потребность в этих продуктах ощущается как никогда ранее, удовлетворяет эти потребности и помогает вам достичь твои идеалы.

СЗОМК ПРЕИМУЩЕСТВО:

Упаковка и доставка для пластик электронный корпус ограда

Упаковка:

1) Промышленная упаковка забора поли мешком

2) Затем экспортируйте стандартную коробку

3) как запрос клиента

Возвращает:

Стандартный серийный продукт	1-3 рабочих дня
Пользовательский продукт на складе	3-10 рабочих дня
Пользовательский продукт распродан	10-20 рабочих дней

Примечания: Ситуация с каждым клиентом отличается, пожалуйста, свяжитесь с нашим подтверждением продаж для деталей.