Вот наш сервис Модификация:

1. Измените длину
2. Изменение цвета
3. Полировка
4. Пескоструйная
5. Матовый алюминий фольга
6. Вырезать отверстие
7. Лазерная вырезать
8. этикетка ПВХ
9. Акриловые пластины
10. Экран

Использование:

Он широко используется в электронике, измерительной аппаратуры, автоматизации, связи, объединяет питания, студенческих проектов, усилители, здравоохранение оборудование, контрольно-измерительное оборудование, промышленного управления, Периферийные устройства и интерфейсы, распределительные коробки.

Внимание:

Добро пожаловать к нам для более подробной информации и котировок нашей корпусе, ваш заказ будет, несомненно, получите быстрый ответ в течение 24 часов. :-)

SZOMK

Customizable
Cutout,sticker
Silkscreen,color

Weight :68 g Size :5.31*2.75*0.98 inch
Model No.AK-H-03 135*70*25 mm

SZOMK

SZOMK

SZOMK

SZOMK

SZOMK

下盖正视图

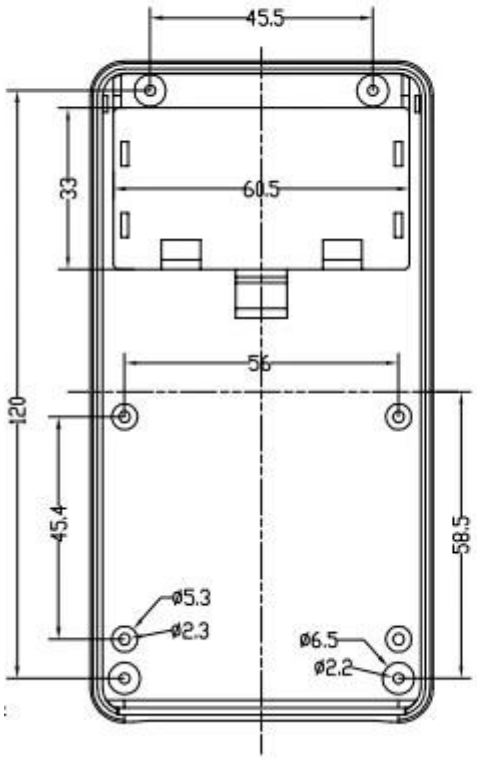
45.5
33
60.5
56
120
45.4
58.5
ø5.3
ø2.3
ø6.5
ø2.2

上盖底视图

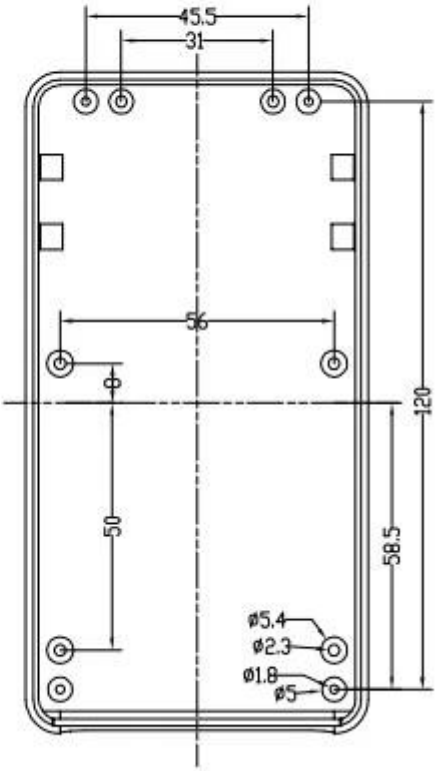
45.5
31
56
8
120
50
58.5
ø5.4
ø2.3
ø1.8
ø5

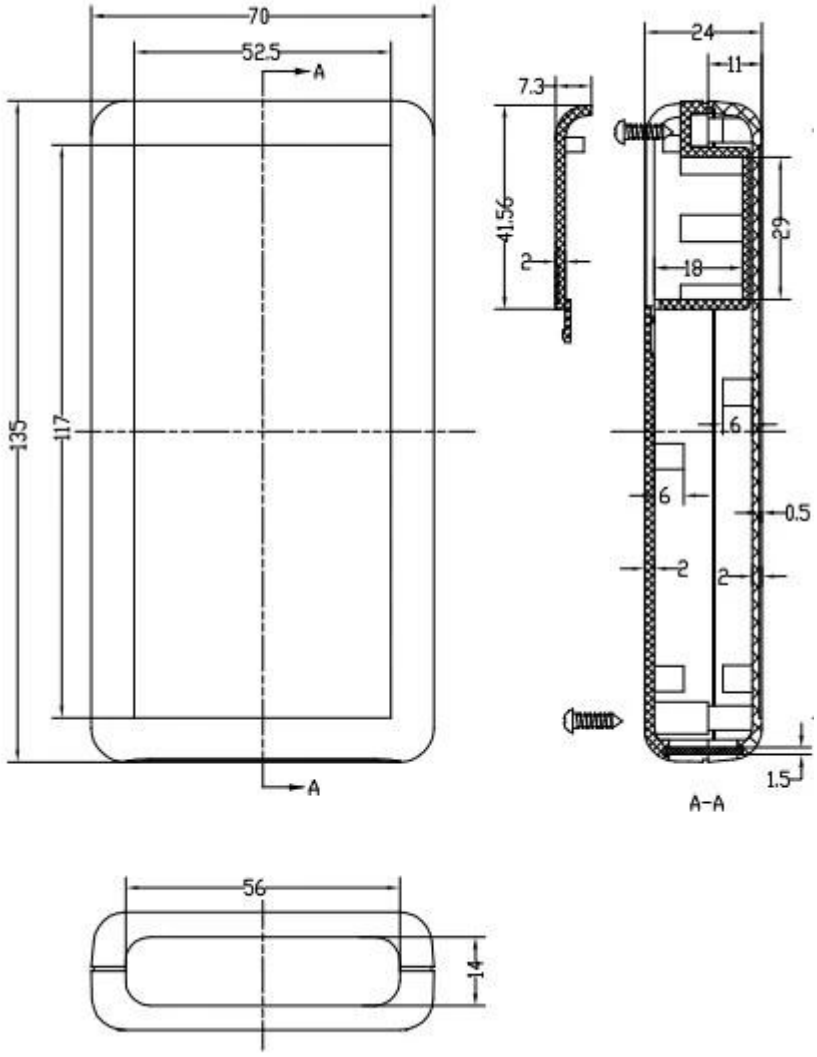
70
52.5
A
135
117
A
7.3
41.56
2
24
11
29
18
6
6
0.5
2
2
1.5
A-A
56
14

QQ 505924585

Tel 86-755-83222882
86-13028816914

Add 628Room,505 Building ,Shangbu industry, Hangtian road ,Futian district ,Shenzhen, China,518031

Email lily@szomk.net

skype szomk006