Характеристики:

Место происхождения: Шэньчжэнь, Китай

Тип: Platic электроника корпус распределительной коробки

Модель No .: AK-S-102

Размер: 92 * 68,5 * 28 мм

Материал: ABS пластик

Образец MOQ: 1 шт

Индивидуальныеоказание услуг: Вырез, шелкография, цвет, наклейки, лазерная гравировка, акриловый лист, создавать формы

Customized MOQ: 20 шт

Упаковка: картонная коробка

SZOMK

Enclosure Manufacturer

www.chinaenclosure.com

SZOMK

Customizable
cutout, sticker
silkscreen, color

Weight: 53g
Model No.AK-S-102

Size: 3.62*2.70*1.10 inch
92*68.5*28 mm

SZOMK

SZOMK

SZOMK

SZOMK

SZOMK

SZOMK

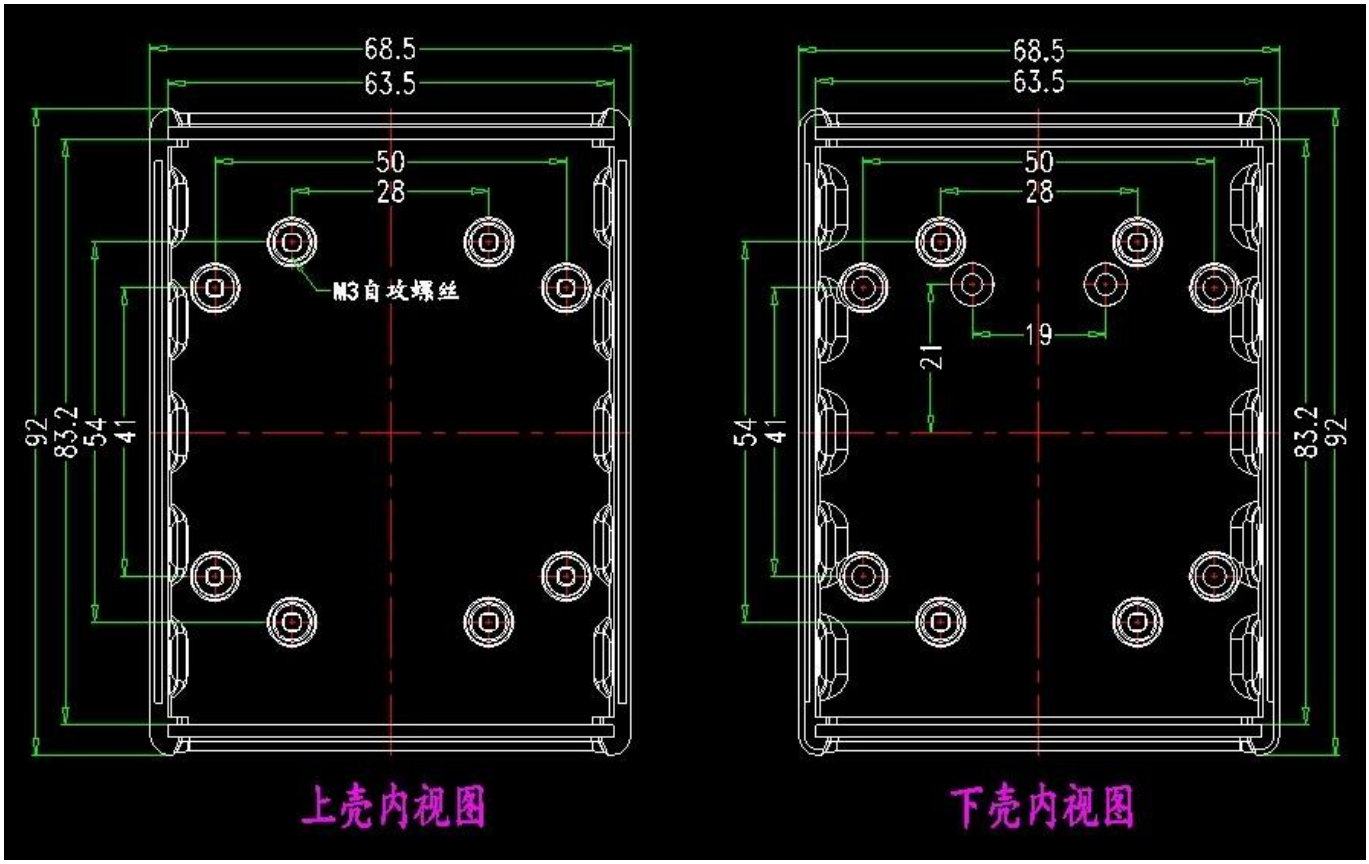
68.5
63.5
50
28
M3自攻螺丝
92
83.2
54
41
上壳内视图
68.5
63.5
50
28
19
21
54
41
83.2
92
下壳内视图

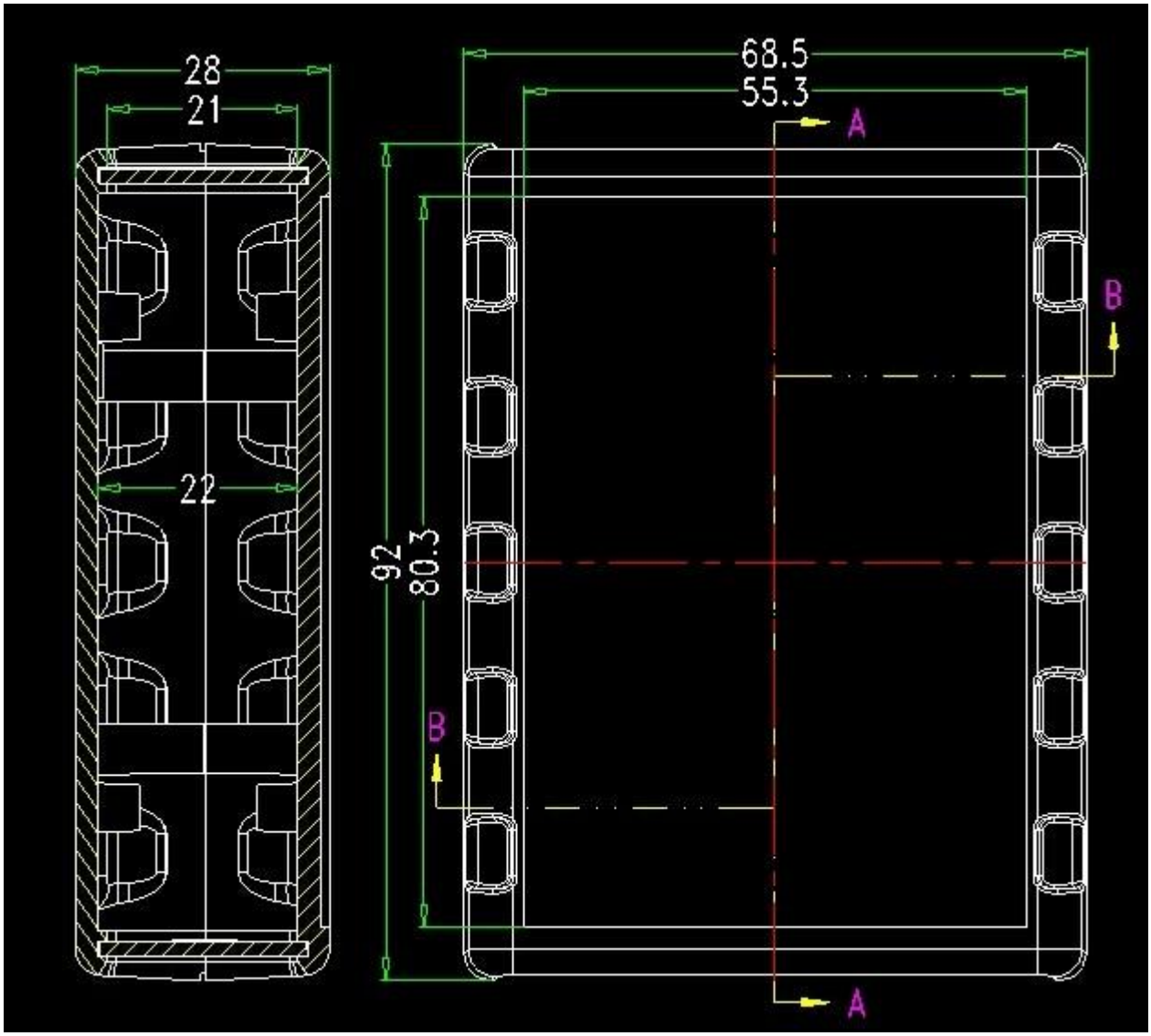
28
21
22
68.5
55.3
92
80.3
A
B
B
A

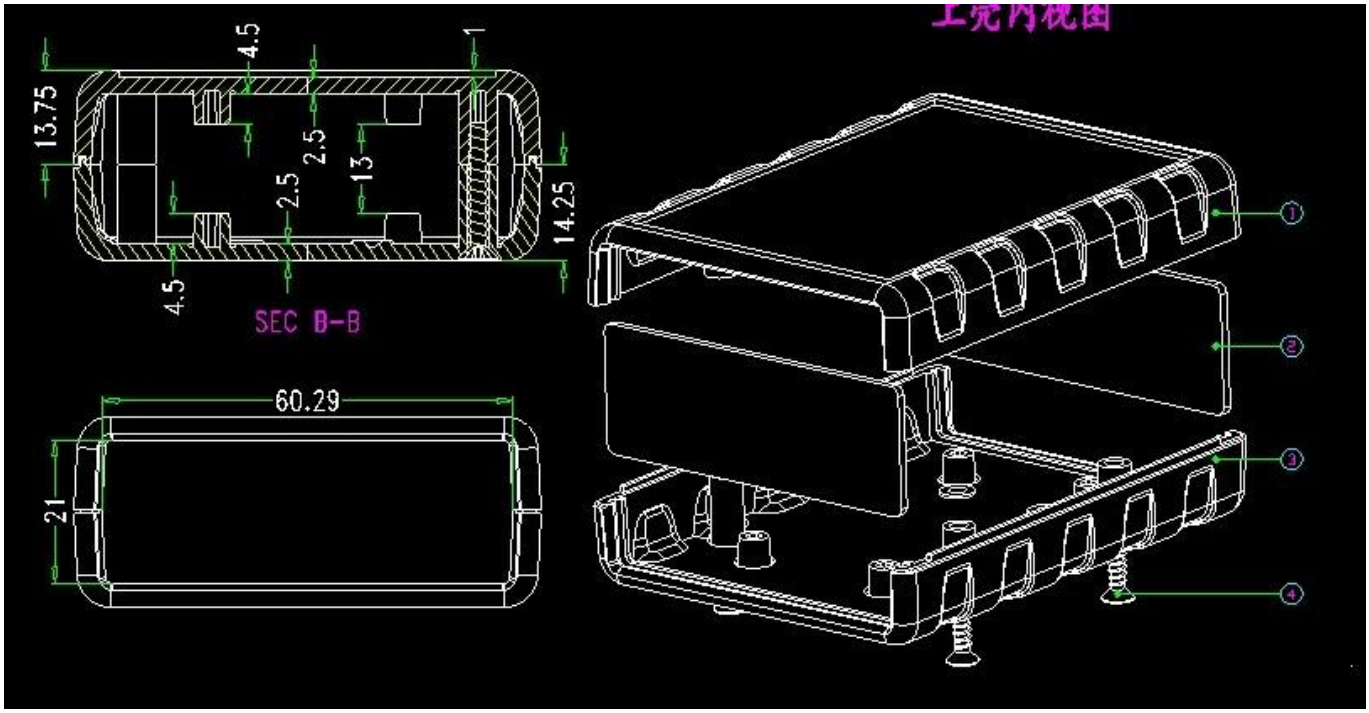
上壳内视图
4.5
1
13.75
2.5
13
2.5
14.25
4.5
SEC B-B
60.29
21
1
2
3
4

Вот наша служба подгоняет:

1, изменение длины алюминия 2, изменить цвет наших коробок
3, полировка изделий 4, порошковое покрытие
5, шлифованный масло 6, вырезанный
7, lasder гравировка 8, этикетка ПВХ
9, Акриловые пластины 10, шелкография
11, сделать наклейку 12, силикагель края
13, пескоструйная обработка 14, волочения проволоки
15, защита от УФ-16, открытая форма

We can do customize

Cut holes
Silkscreen
Sticker

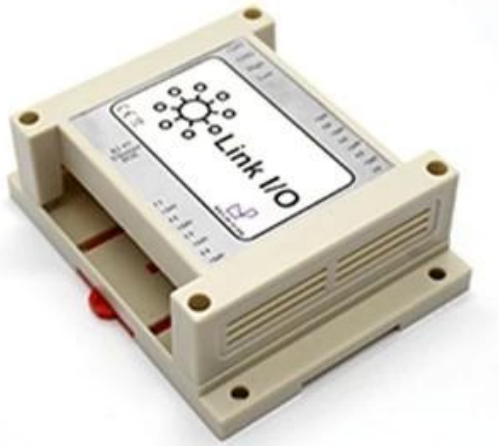

We can do customize

change the color	

We can do customize

PVC lable
Acrylic plate
Sticker

We can do customize

Cut holes
Silkscreen
Laser carve

We can do customize
UV
Protection

We can do customize

Cut holes
Silkscreen
Sticker

Использование:
Он широко используется в электронике, приборов, средств автоматизации, связи, объединяет питания, студенческие проекты, усилители, оборудование здравоохранение, испытательное и измерительное оборудование, промышленного управления, периферийные устройства и интерфейсы, распределительные коробки.

Внимание:

Добро пожаловать, чтобы связаться с нами для получения более подробной информации и предложений нашего корпуса, ваш запрос будет, несомненно, получите быстрый ответ в течение 24 часов. :-)

QQ 505924585

Tel 86-755-83222882
86-13028816914

Add 628Room,505 Building ,Shangbu industry, Hangtian road ,Futian district ,Shenzhen, China,518031

Email lily@szomk.net

skype szomk006

Company Information

Shenzhen Futian Huaqiang Electronic World OMK Electronic Sales Departmen

This complex,during long years of efforts with it's own experienced group and sole facilities for improvement of productions and promotion of products quality, is now one of the largest suppliers of all kinds of metallic and plastic enclosures in different fields of electronic,electrical,communication,medical,industrial and research prtojects purposes.

In today's industrial world and with the rapid development of all industries,the need of these products is sensed more than ever.Therefore by offering the best quality and service,we try to meet these needs and help you to reach your ideals.

Exhibition

Certificate

Factory and showroom

Packaging & Shipping

TNT sure we can · UPS WE LOGISTICS · SF EXPRESS 顺丰速运 · FedEx Express · EMS · DHL

PayPal · WESTERN UNION · VISA · ESCROW · MasterCard · HSBC

SZOMK

Shenzhen Futian Huaqiang Electronic World OMK
Electronic Sales Department

Tel: +86-755-83222882 E-mail: ivy@szomk.com.cn

HOME

Любой запрос, пожалуйста, обращайтесь: lily@szomk.net

Ваш запрос будет responsed жгутов 24 часов. : O)